# Borg & Beck - BBD5046 - Disco de freno

Diámetro [mm]: 276,7
Tipo de disco de frenos: ventilado
Espesor mínimo [mm]: 24
Diseño/cantidad de taladros: 6H
Diámetro de centrado [mm]: 100
Altura de construcción [mm]: 39
para espesor de dis
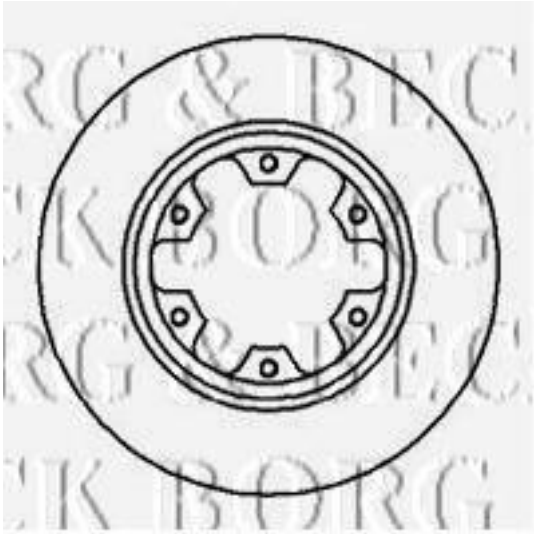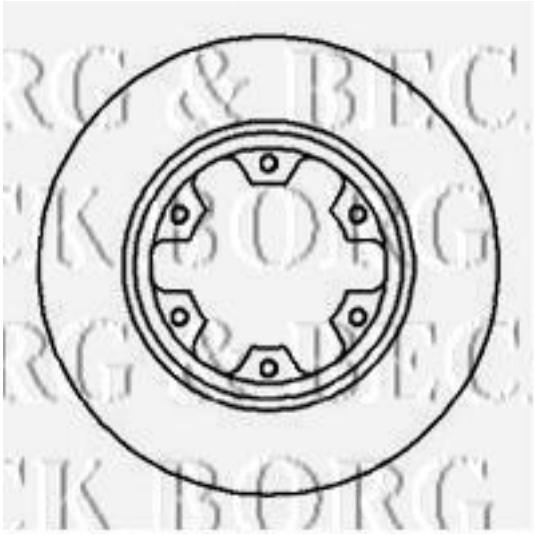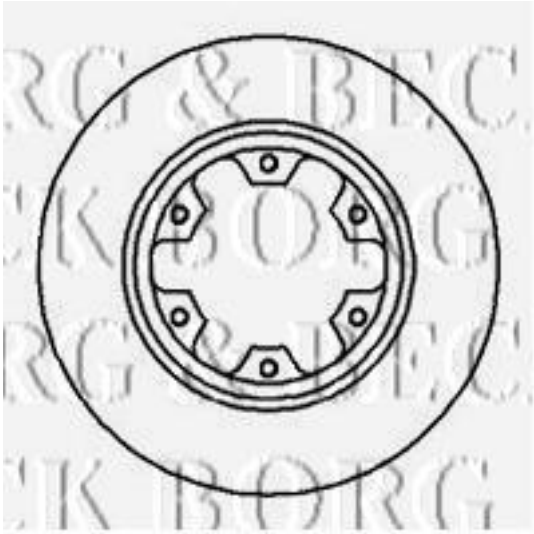
Diámetro [mm]: 276,7
Tipo de disco de frenos: ventilado
Espesor mínimo [mm]: 24
Diseño/cantidad de taladros: 6H
Diámetro de centrado [mm]: 100
Altura de construcción [mm]: 39
para espesor de disco [mm]: 26