Borg & Beck - BBD5076 - Disco de freno

Diámetro [mm]: 272
Tipo de disco de frenos: Macizo
Espesor mínimo [mm]: 8,4
Diseño/cantidad de taladros: 5H
Diámetro de centrado [mm]: 75
Altura de construcción [mm]: 78
para espesor de disco [m
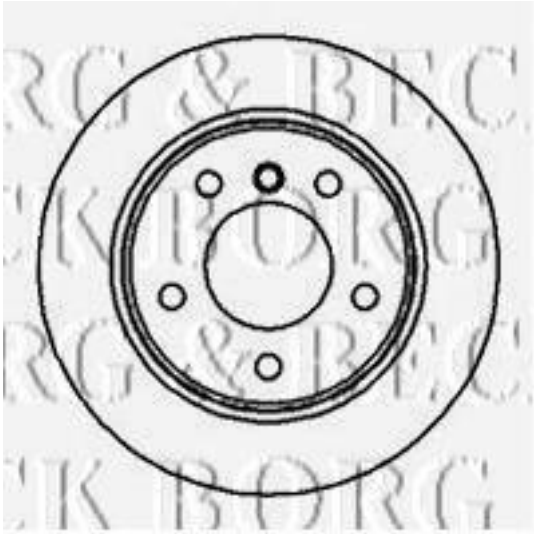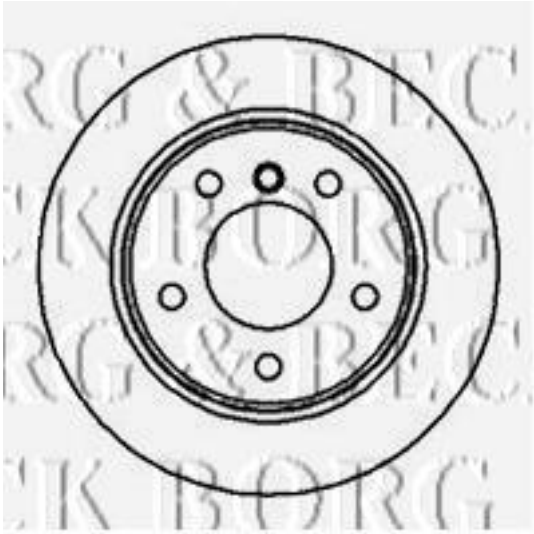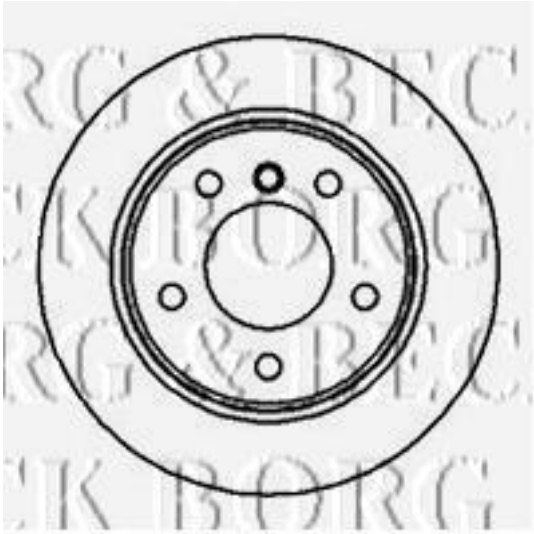
Diámetro [mm]: 272
Tipo de disco de frenos: Macizo
Espesor mínimo [mm]: 8,4
Diseño/cantidad de taladros: 5H
Diámetro de centrado [mm]: 75
Altura de construcción [mm]: 78
para espesor de disco [mm]: 10