Borg & Beck - BBD5080 - Disco de freno

Diámetro [mm]: 290
Tipo de disco de frenos: Macizo
Espesor mínimo [mm]: 8,3
Diseño/cantidad de taladros: 5H
Diámetro de centrado [mm]: 67
Altura de construcción [mm]: 55
para espesor de disco [m
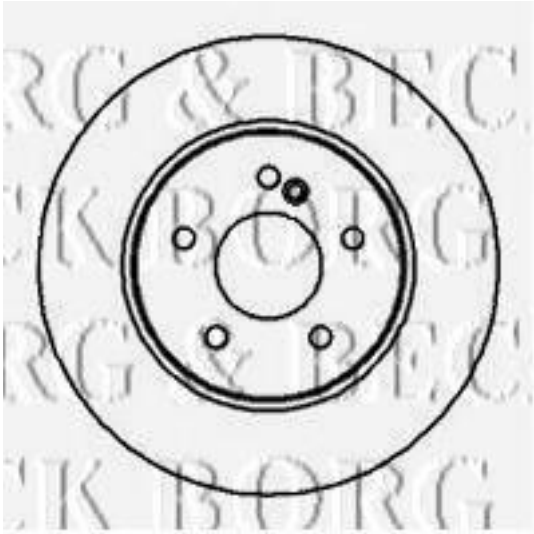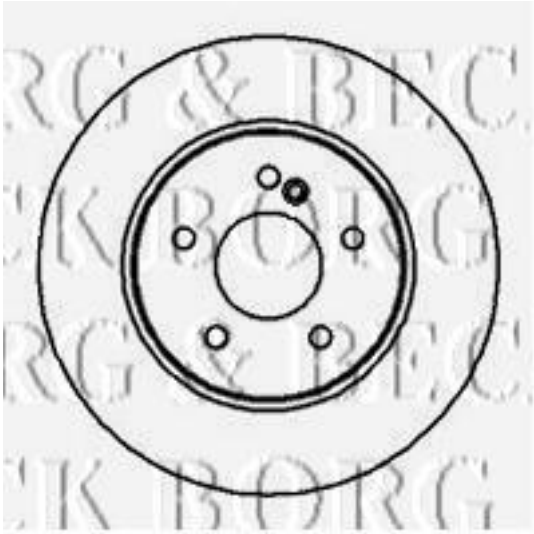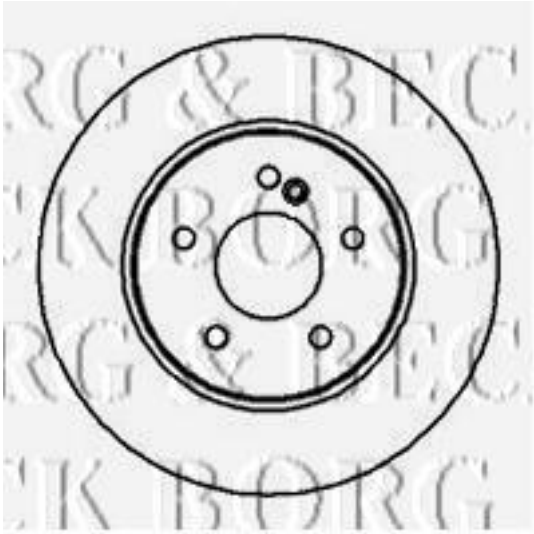
Diámetro [mm]: 290
Tipo de disco de frenos: Macizo
Espesor mínimo [mm]: 8,3
Diseño/cantidad de taladros: 5H
Diámetro de centrado [mm]: 67
Altura de construcción [mm]: 55
para espesor de disco [mm]: 10