Borg & Beck - BBD5082 - Disco de freno

Diámetro [mm]: 289
Tipo de disco de frenos: ventilado
Espesor mínimo [mm]: 22
Diseño/cantidad de taladros: 5H
Diámetro de centrado [mm]: 70
Altura de construcción [mm]: 42
para espesor de disco
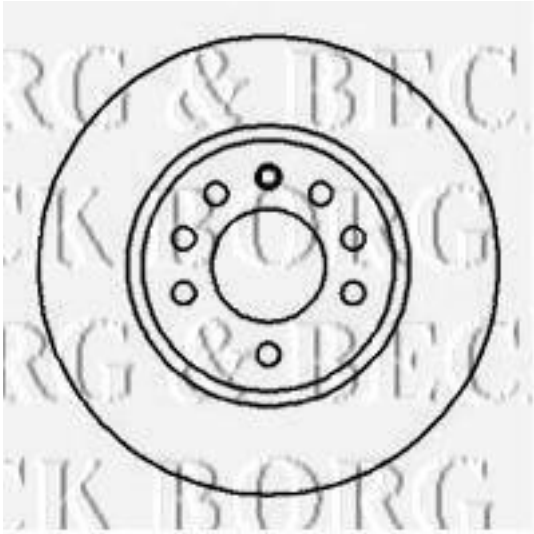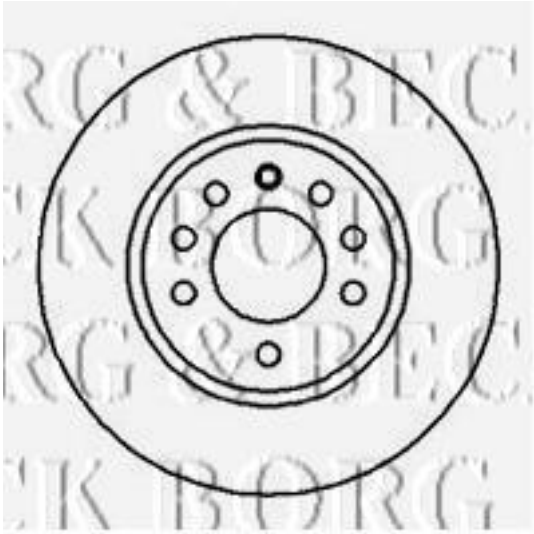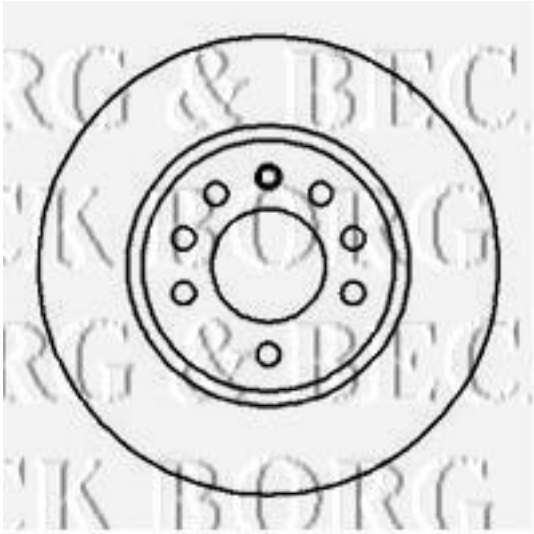
Diámetro [mm]: 289
Tipo de disco de frenos: ventilado
Espesor mínimo [mm]: 22
Diseño/cantidad de taladros: 5H
Diámetro de centrado [mm]: 70
Altura de construcción [mm]: 42
para espesor de disco [mm]: 25