Borg & Beck - BBD5094 - Disco de freno

Diámetro [mm]: 280
Tipo de disco de frenos: ventilado
Espesor mínimo [mm]: 22
Diseño/cantidad de taladros: 5H
Diámetro de centrado [mm]: 73
Altura de construcción [mm]: 65,5
para espesor de disc
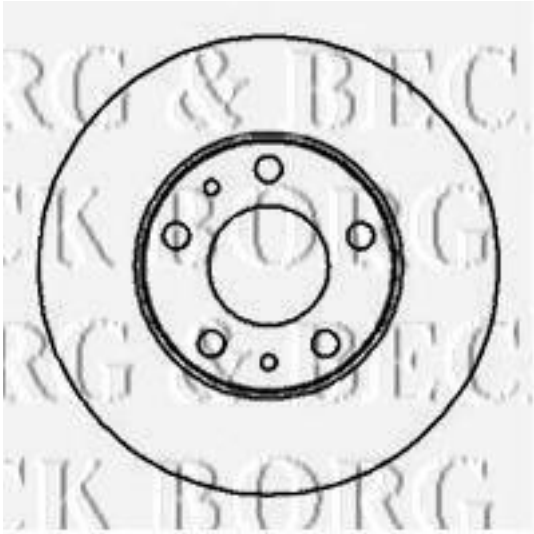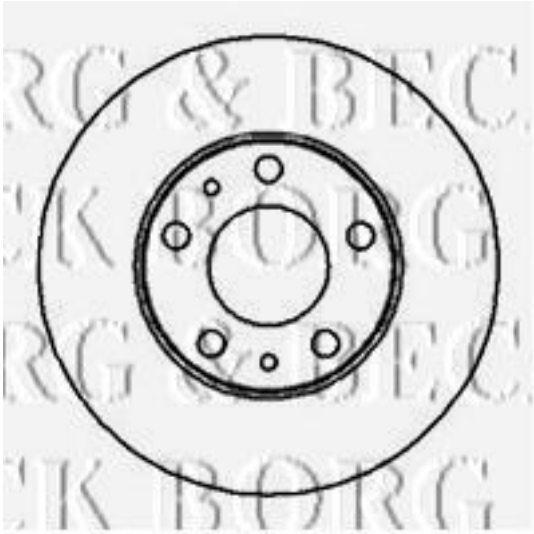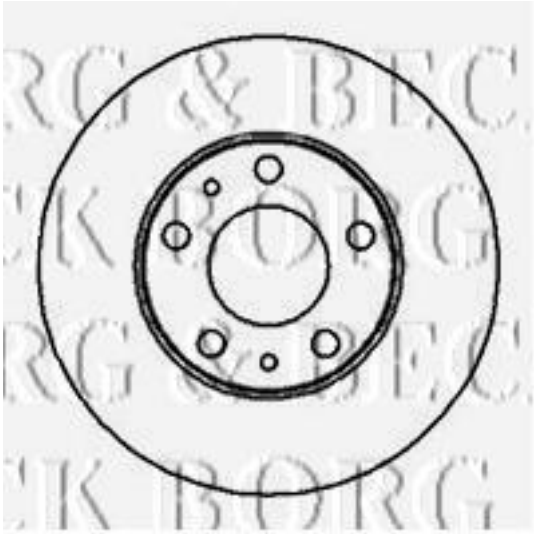
Diámetro [mm]: 280
Tipo de disco de frenos: ventilado
Espesor mínimo [mm]: 22
Diseño/cantidad de taladros: 5H
Diámetro de centrado [mm]: 73
Altura de construcción [mm]: 65,5
para espesor de disco [mm]: 24