Borg & Beck - BBD5095 - Disco de freno

Diámetro [mm]: 281
Tipo de disco de frenos: ventilado
Espesor mínimo [mm]: 24
Diseño/cantidad de taladros: 5H
Diámetro de centrado [mm]: 59
Altura de construcción [mm]: 44
para espesor de disco
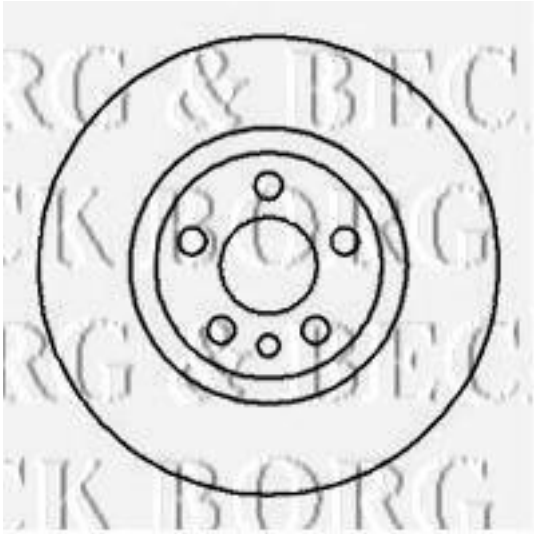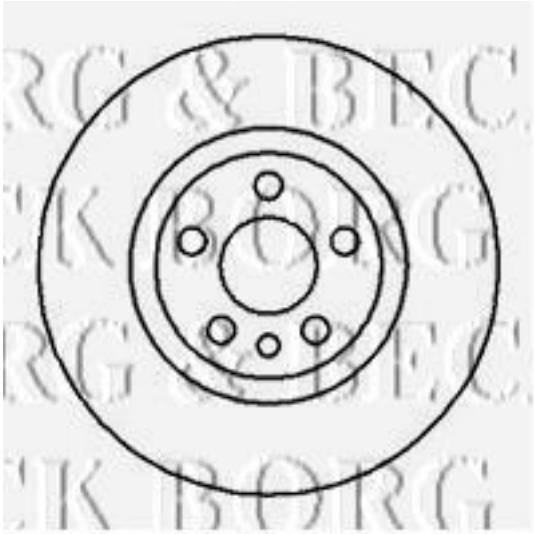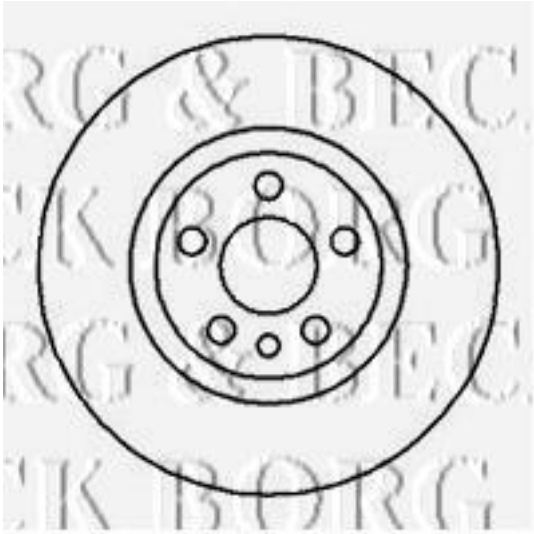
Diámetro [mm]: 281
Tipo de disco de frenos: ventilado
Espesor mínimo [mm]: 24
Diseño/cantidad de taladros: 5H
Diámetro de centrado [mm]: 59
Altura de construcción [mm]: 44
para espesor de disco [mm]: 26