Borg & Beck - BBD5097 - Disco de freno

Diámetro [mm]: 234
Tipo de disco de frenos: Macizo
Espesor mínimo [mm]: 11,4
Diseño/cantidad de taladros: 4H
Diámetro de centrado [mm]: 64
Altura de construcción [mm]: 45
para espesor de disco [
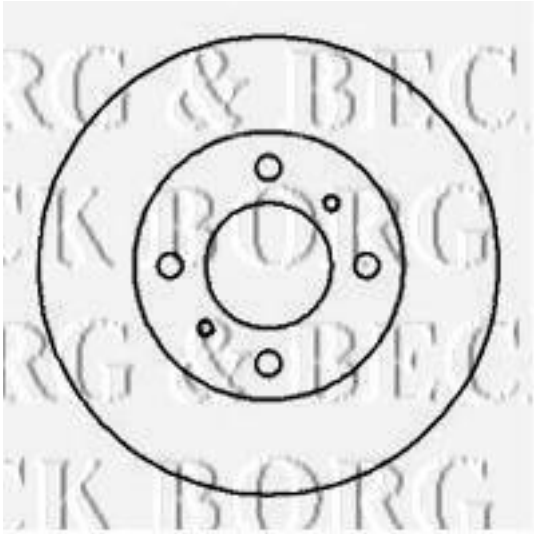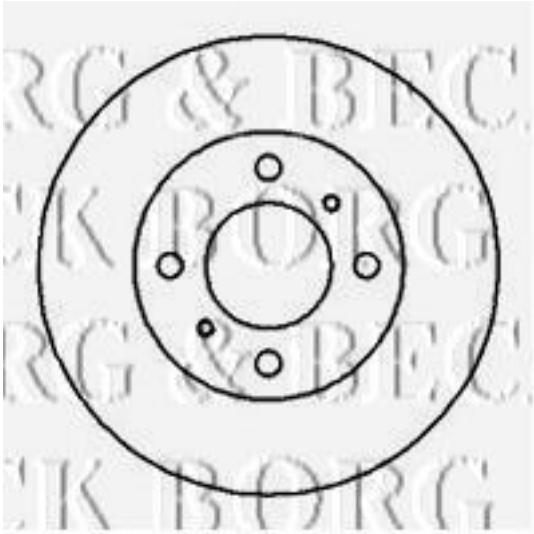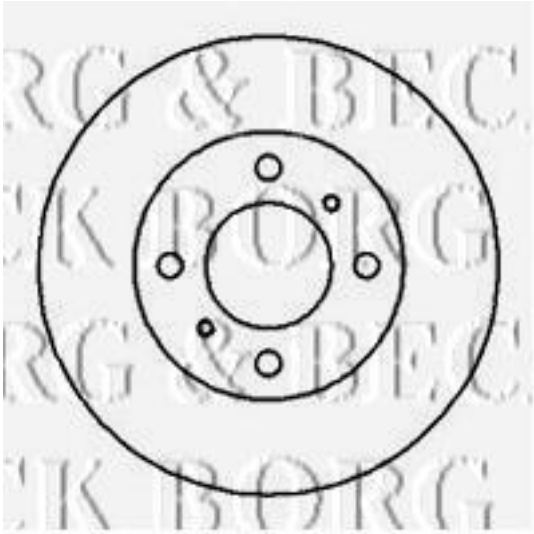
Diámetro [mm]: 234
Tipo de disco de frenos: Macizo
Espesor mínimo [mm]: 11,4
Diseño/cantidad de taladros: 4H
Diámetro de centrado [mm]: 64
Altura de construcción [mm]: 45
para espesor de disco [mm]: 13