Borg & Beck - BBD5102 - Disco de freno

Diámetro [mm]: 265
Tipo de disco de frenos: Macizo
Espesor mínimo [mm]: 9,5
Diseño/cantidad de taladros: 5H
Diámetro de centrado [mm]: 66
Altura de construcción [mm]: 44,4
para espesor de disco
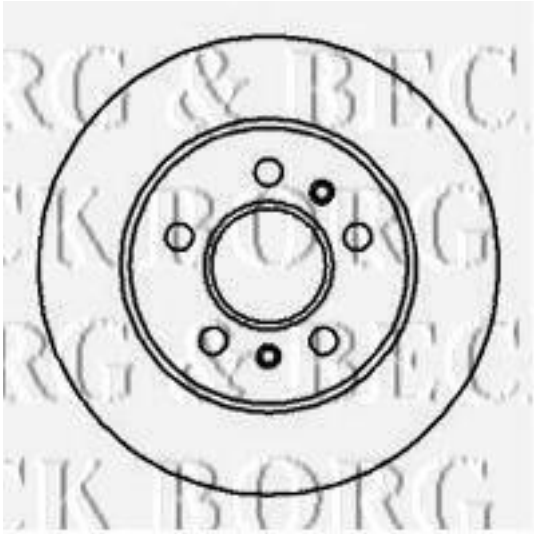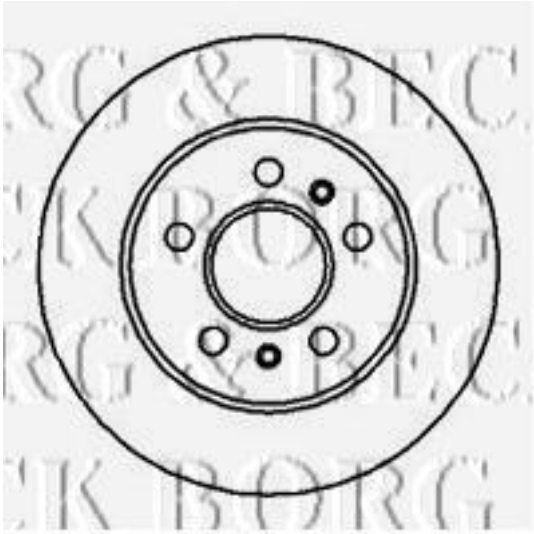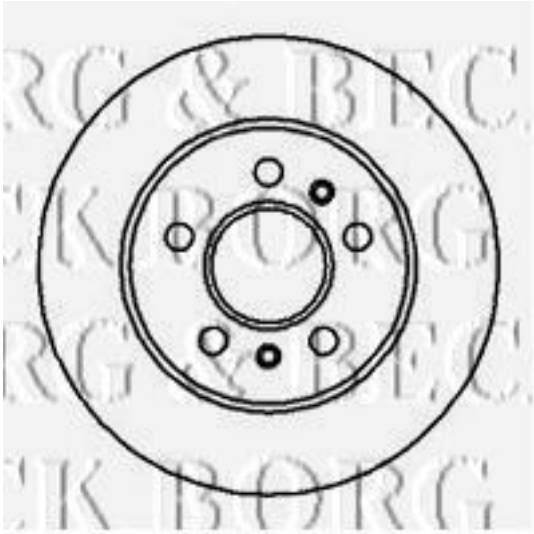
Diámetro [mm]: 265
Tipo de disco de frenos: Macizo
Espesor mínimo [mm]: 9,5
Diseño/cantidad de taladros: 5H
Diámetro de centrado [mm]: 66
Altura de construcción [mm]: 44,4
para espesor de disco [mm]: 10,5