Borg & Beck - BBD5119 - Disco de freno

Diámetro [mm]: 325
Tipo de disco de frenos: ventilado
Espesor mínimo [mm]: 23,4
Diseño/cantidad de taladros: 5H
Diámetro de centrado [mm]: 79
Altura de construcción [mm]: 52,5
para espesor de di
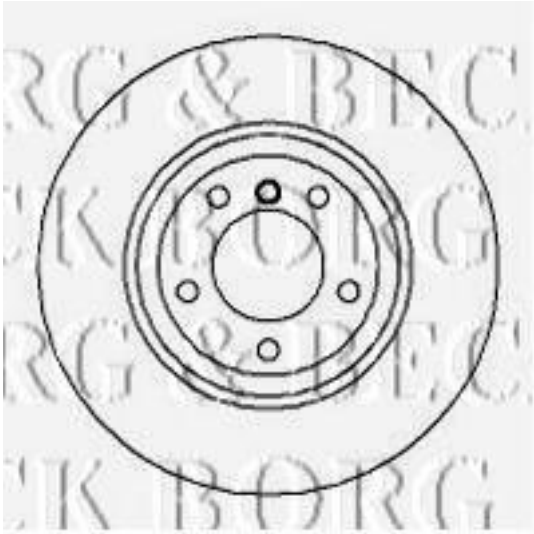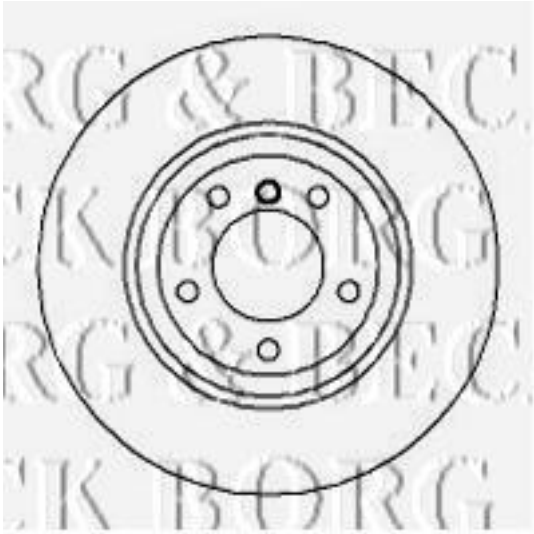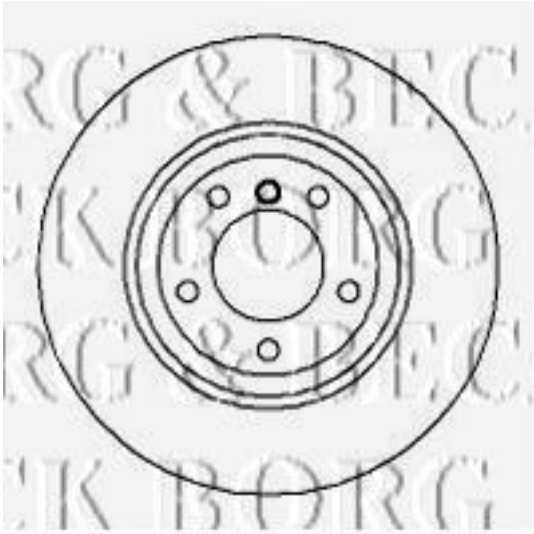
Diámetro [mm]: 325
Tipo de disco de frenos: ventilado
Espesor mínimo [mm]: 23,4
Diseño/cantidad de taladros: 5H
Diámetro de centrado [mm]: 79
Altura de construcción [mm]: 52,5
para espesor de disco [mm]: 25