Borg & Beck - BBD5124 - Disco de freno

Diámetro [mm]: 275
Tipo de disco de frenos: ventilado
Espesor mínimo [mm]: 23,5
Diseño/cantidad de taladros: 5H
Diámetro de centrado [mm]: 54
Altura de construcción [mm]: 48,3
para espesor de di
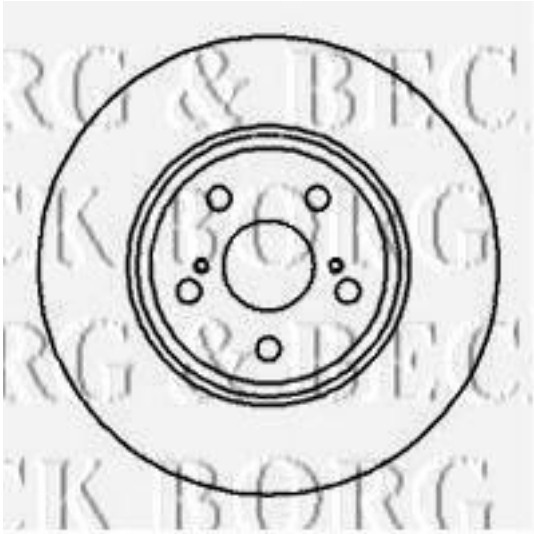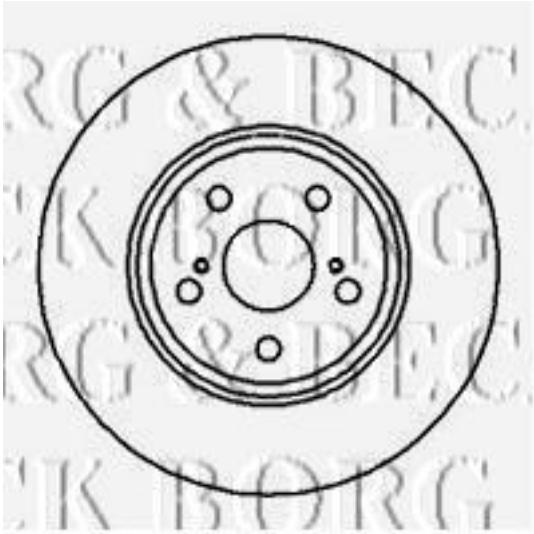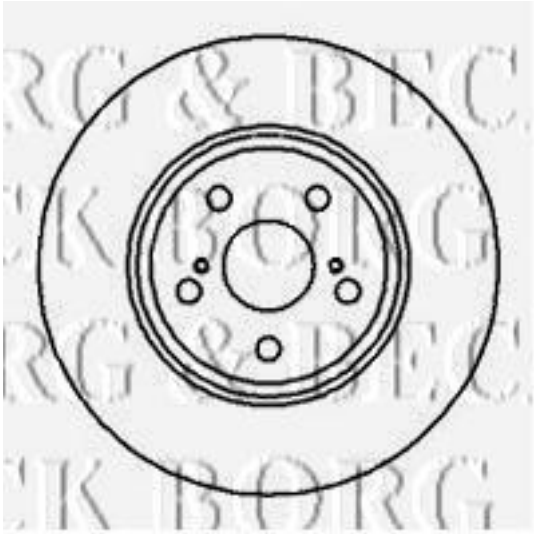
Diámetro [mm]: 275
Tipo de disco de frenos: ventilado
Espesor mínimo [mm]: 23,5
Diseño/cantidad de taladros: 5H
Diámetro de centrado [mm]: 54
Altura de construcción [mm]: 48,3
para espesor de disco [mm]: 25