Borg & Beck - BBD5128 - Disco de freno

Diámetro [mm]: 269
Tipo de disco de frenos: Macizo
Espesor mínimo [mm]: 8
Diseño/cantidad de taladros: 5H
Diámetro de centrado [mm]: 54
Altura de construcción [mm]: 64,5
para espesor de disco [m
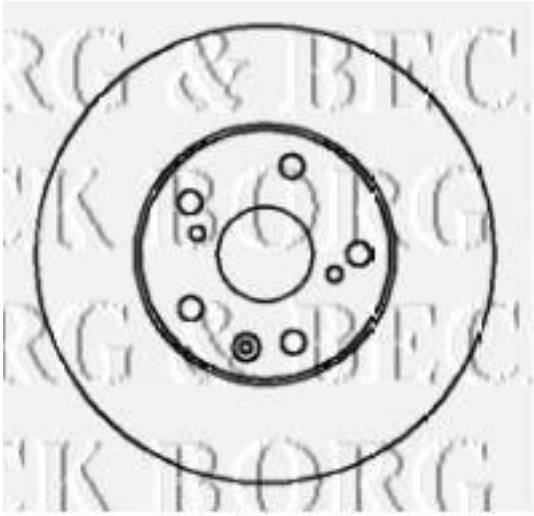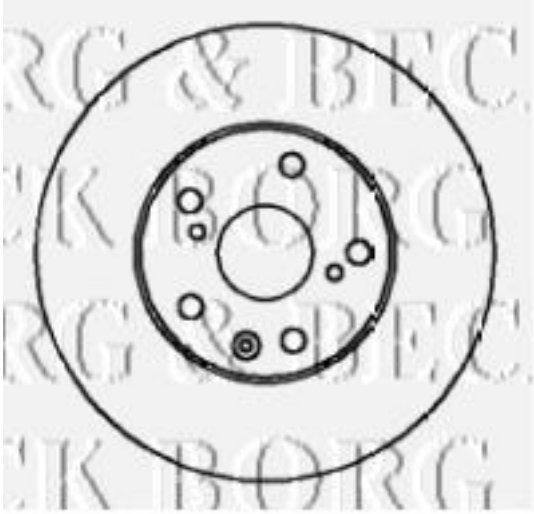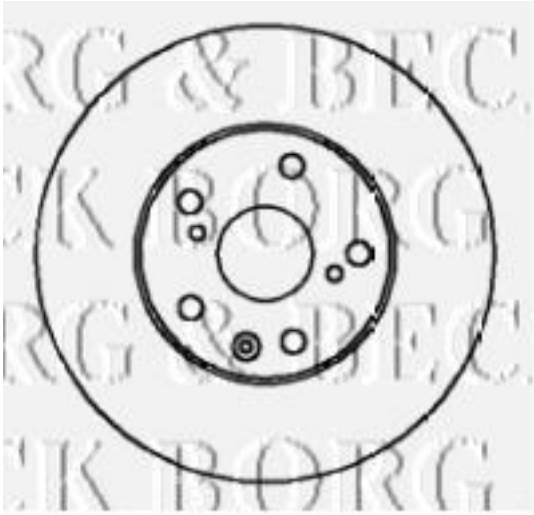
Diámetro [mm]: 269
Tipo de disco de frenos: Macizo
Espesor mínimo [mm]: 8
Diseño/cantidad de taladros: 5H
Diámetro de centrado [mm]: 54
Altura de construcción [mm]: 64,5
para espesor de disco [mm]: 9,3