Borg & Beck - BBD5134 - Disco de freno

Diámetro [mm]: 276
Tipo de disco de frenos: ventilado
Espesor mínimo [mm]: 19
Diseño/cantidad de taladros: 5H
Diámetro de centrado [mm]: 85
Altura de construcción [mm]: 77
para espesor de disco

Diámetro [mm]: 276
Tipo de disco de frenos: ventilado
Espesor mínimo [mm]: 19
Diseño/cantidad de taladros: 5H
Diámetro de centrado [mm]: 85
Altura de construcción [mm]: 77
para espesor de disco [mm]: 22

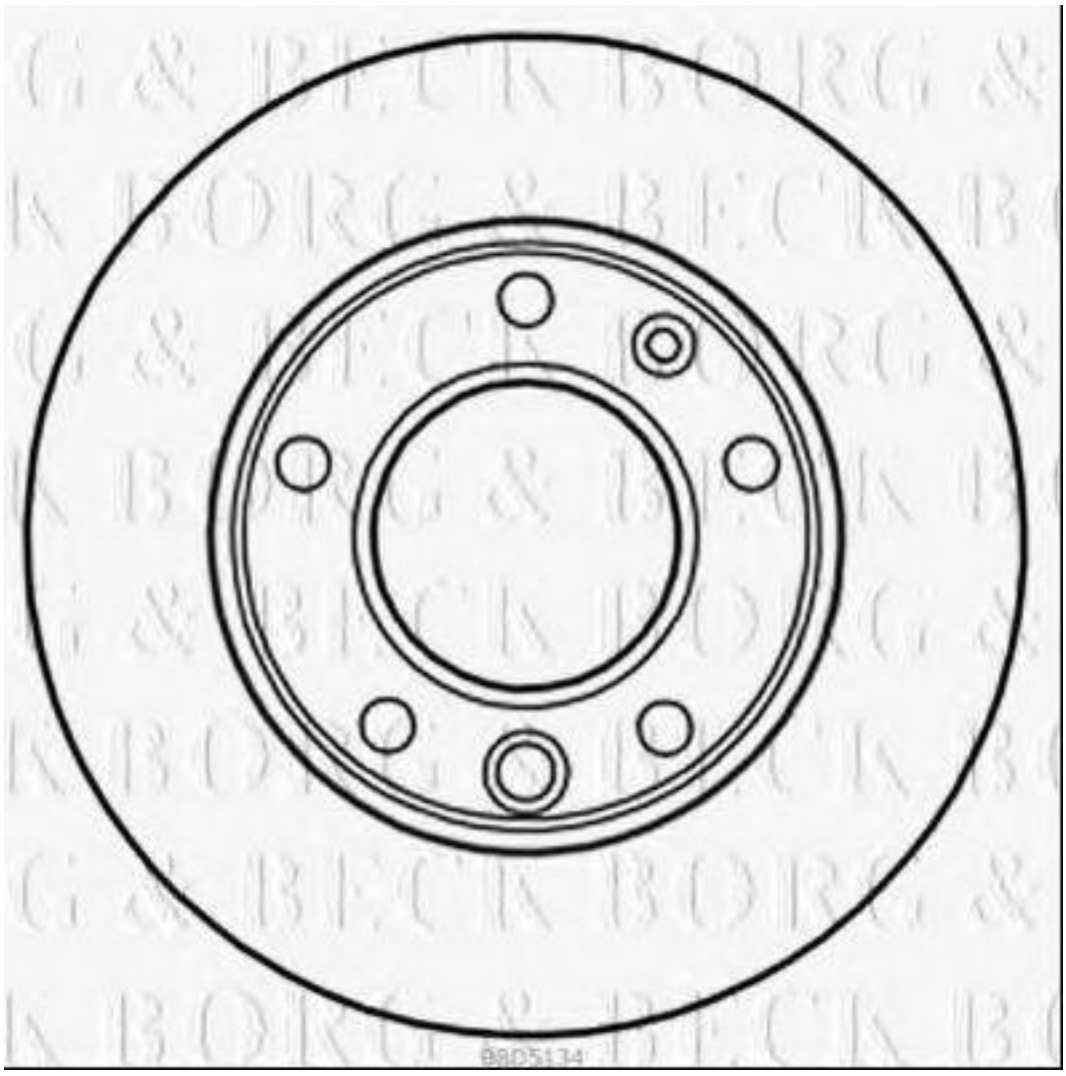

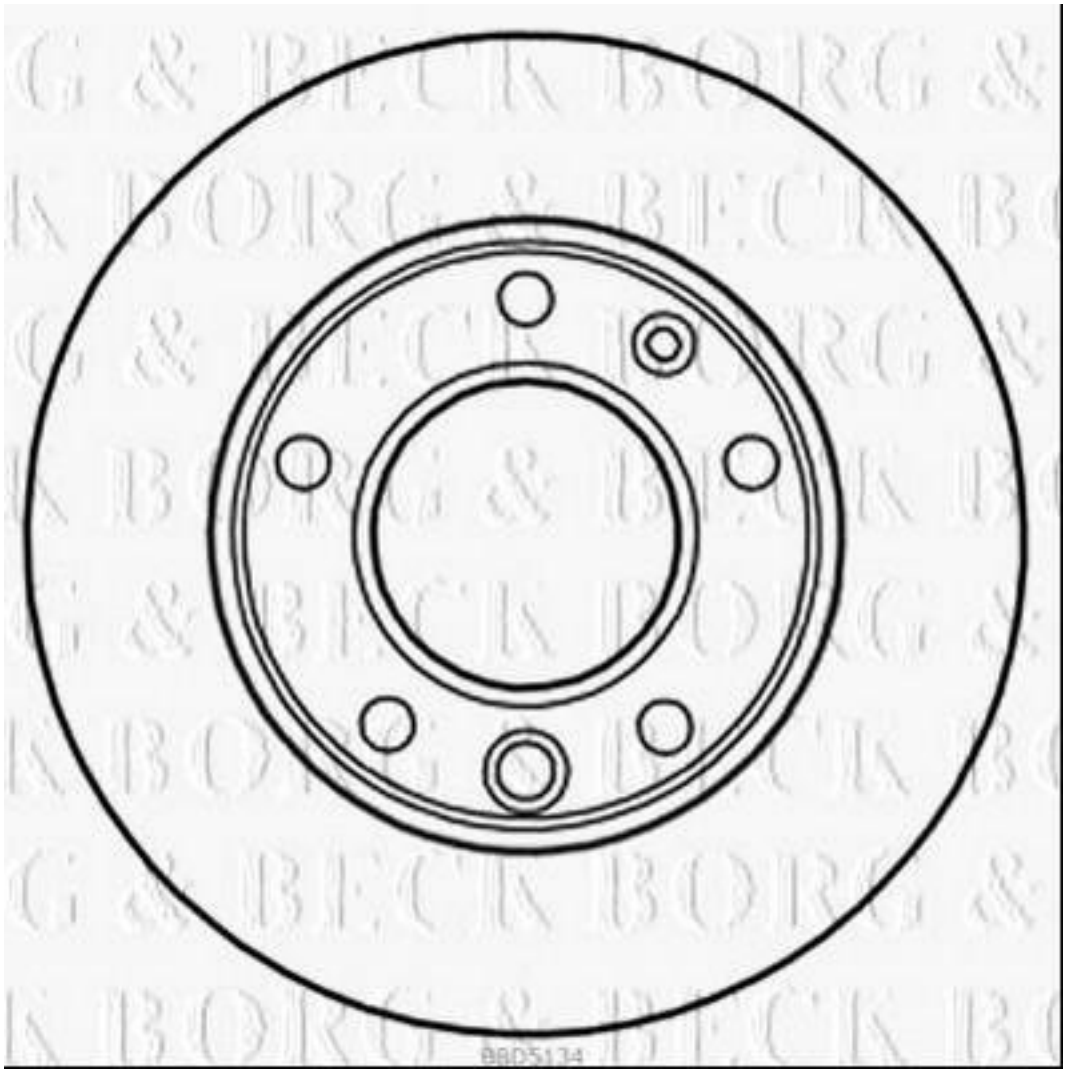
BBD5134

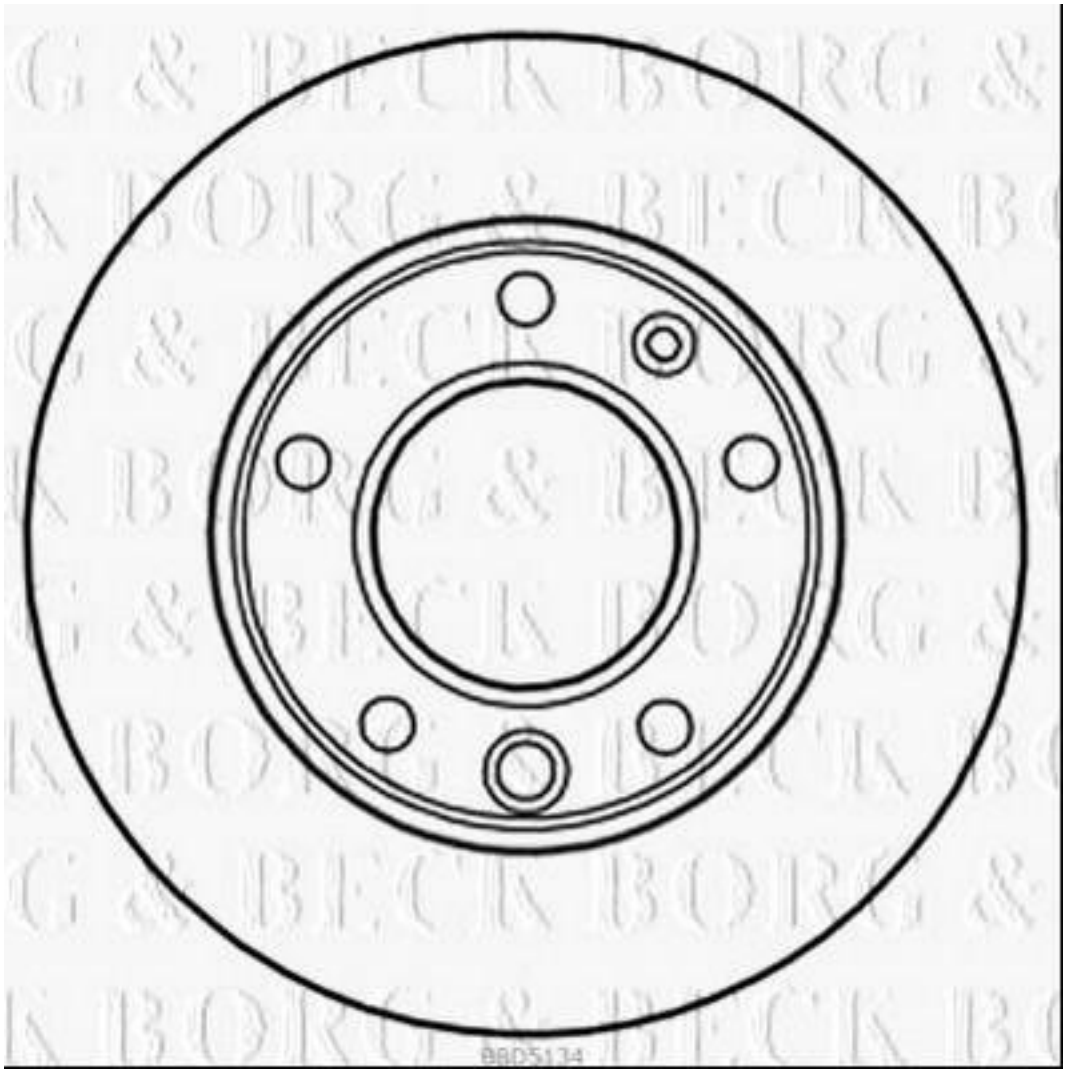
BBD5134