Borg & Beck - BBD5319 - Disco de freno

Diámetro [mm]: 280
Tipo de disco de frenos: ventilado
Espesor mínimo [mm]: 23
Diseño/cantidad de taladros: 5H
Diámetro de centrado [mm]: 63,9
Altura de construcción [mm]: 47,6
para espesor de di

Diámetro [mm]: 280
Tipo de disco de frenos: ventilado
Espesor mínimo [mm]: 23
Diseño/cantidad de taladros: 5H
Diámetro de centrado [mm]: 63,9
Altura de construcción [mm]: 47,6
para espesor de disco [mm]: 25

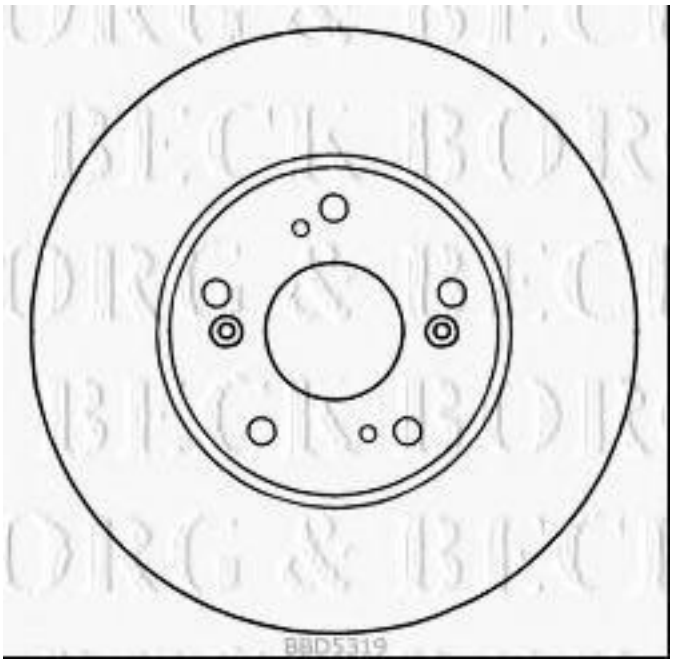

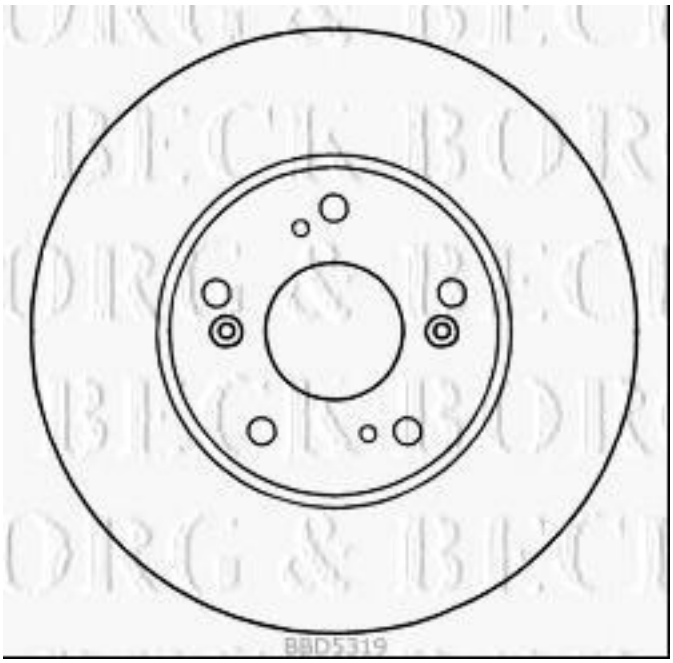
BBD5319

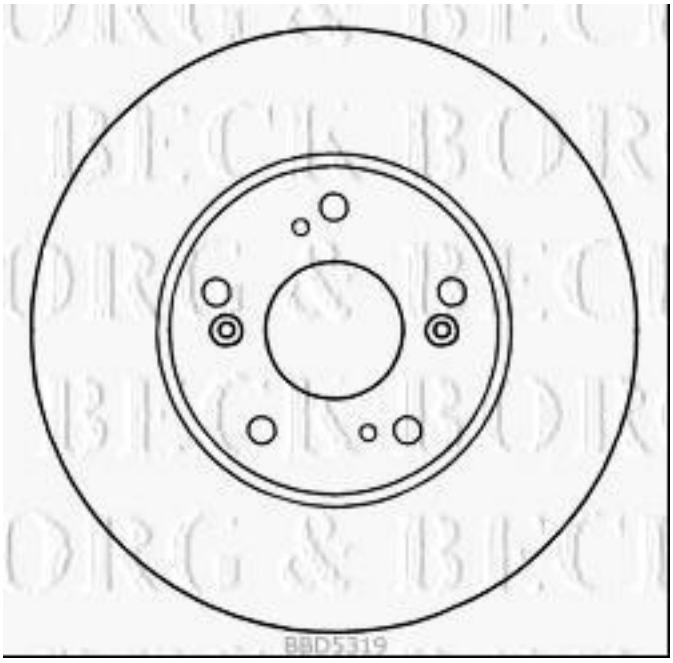
BBD5319