Borg & Beck - BBD5323 - Disco de freno

Diámetro [mm]: 280
Tipo de disco de frenos: ventilado
Espesor mínimo [mm]: 23,8
Diseño/cantidad de taladros: 5H
Diámetro de centrado [mm]: 61
Altura de construcción [mm]: 45,2
para espesor de di

Diámetro [mm]: 280
Tipo de disco de frenos: ventilado
Espesor mínimo [mm]: 23,8
Diseño/cantidad de taladros: 5H
Diámetro de centrado [mm]: 61
Altura de construcción [mm]: 45,2
para espesor de disco [mm]: 26

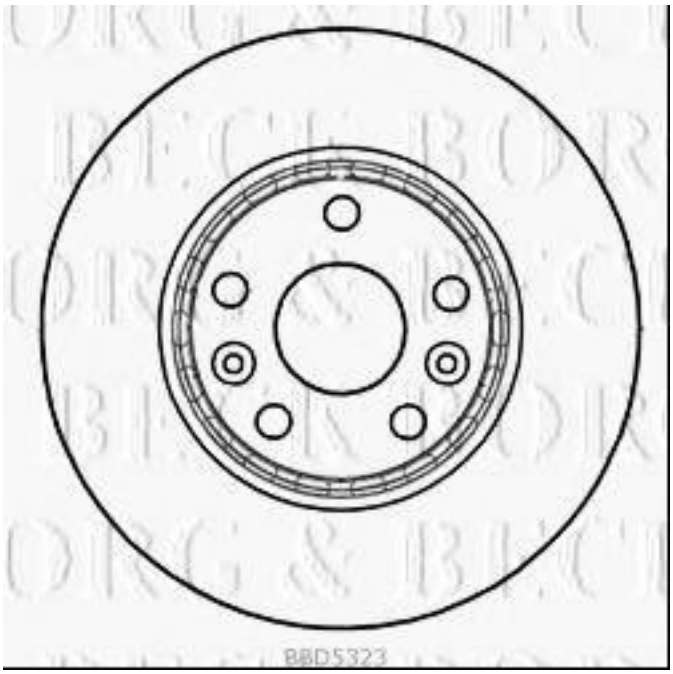

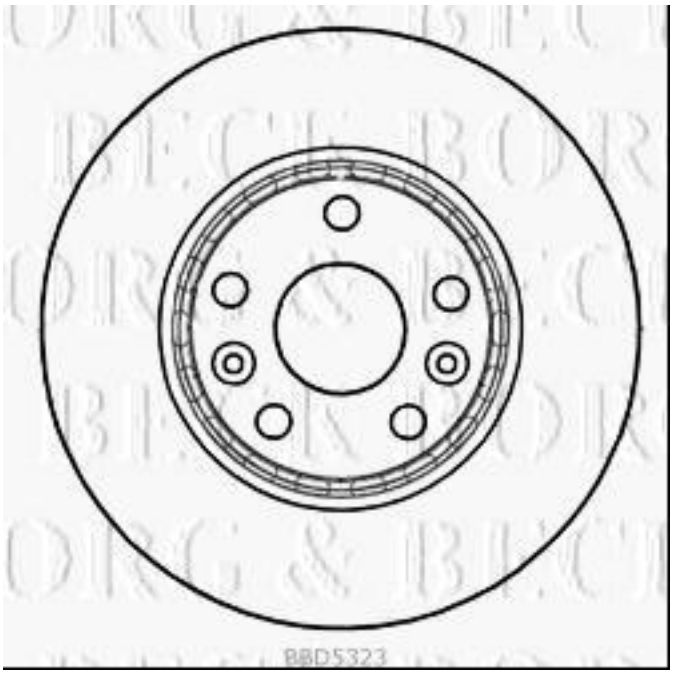
BBD5323

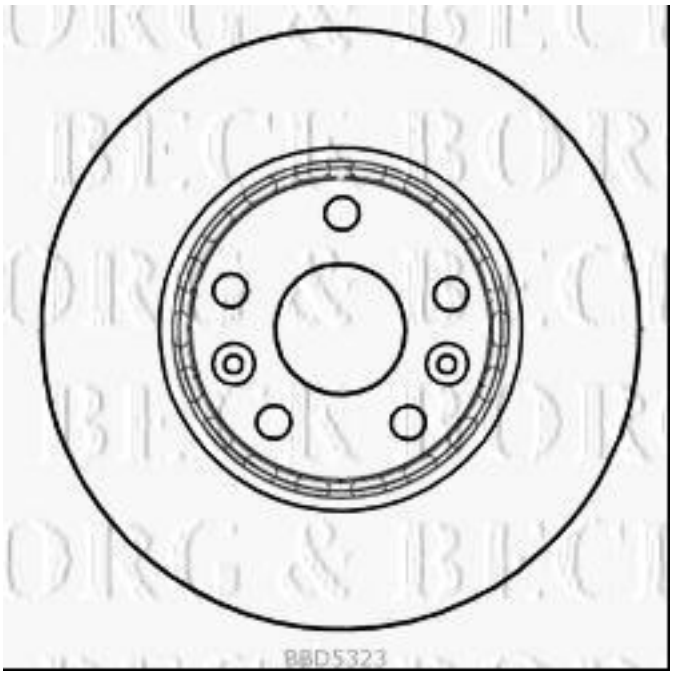
BBD5323