Borg & Beck - BBD5326 - Disco de freno

Diámetro [mm]: 295
Tipo de disco de frenos: Macizo
Espesor mínimo [mm]: 8,3
Diseño/cantidad de taladros: 5H
Diámetro de centrado [mm]: 66,9
Altura de construcción [mm]: 46,2
para espesor de disc

Diámetro [mm]: 295
Tipo de disco de frenos: Macizo
Espesor mínimo [mm]: 8,3
Diseño/cantidad de taladros: 5H
Diámetro de centrado [mm]: 66,9
Altura de construcción [mm]: 46,2
para espesor de disco [mm]: 10

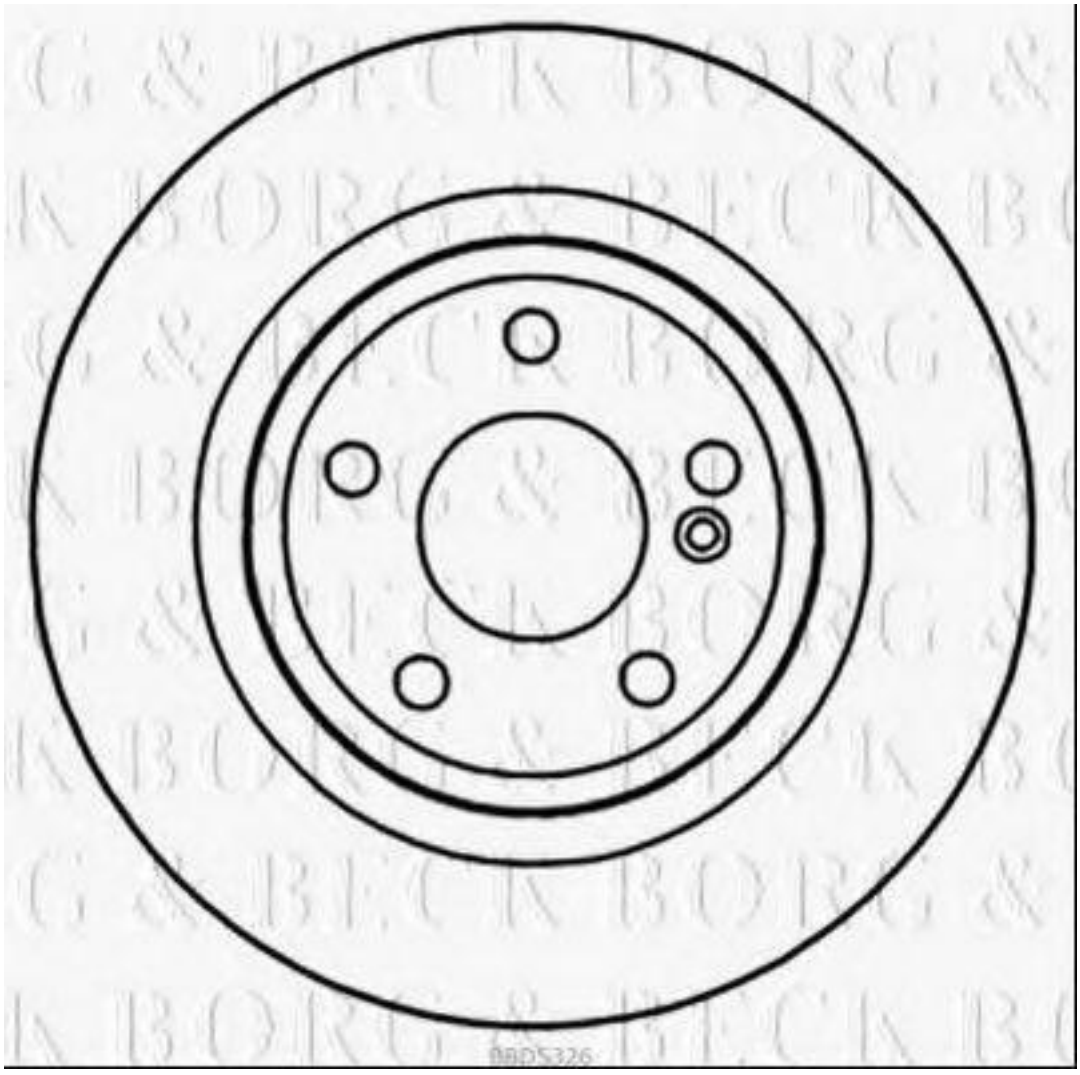

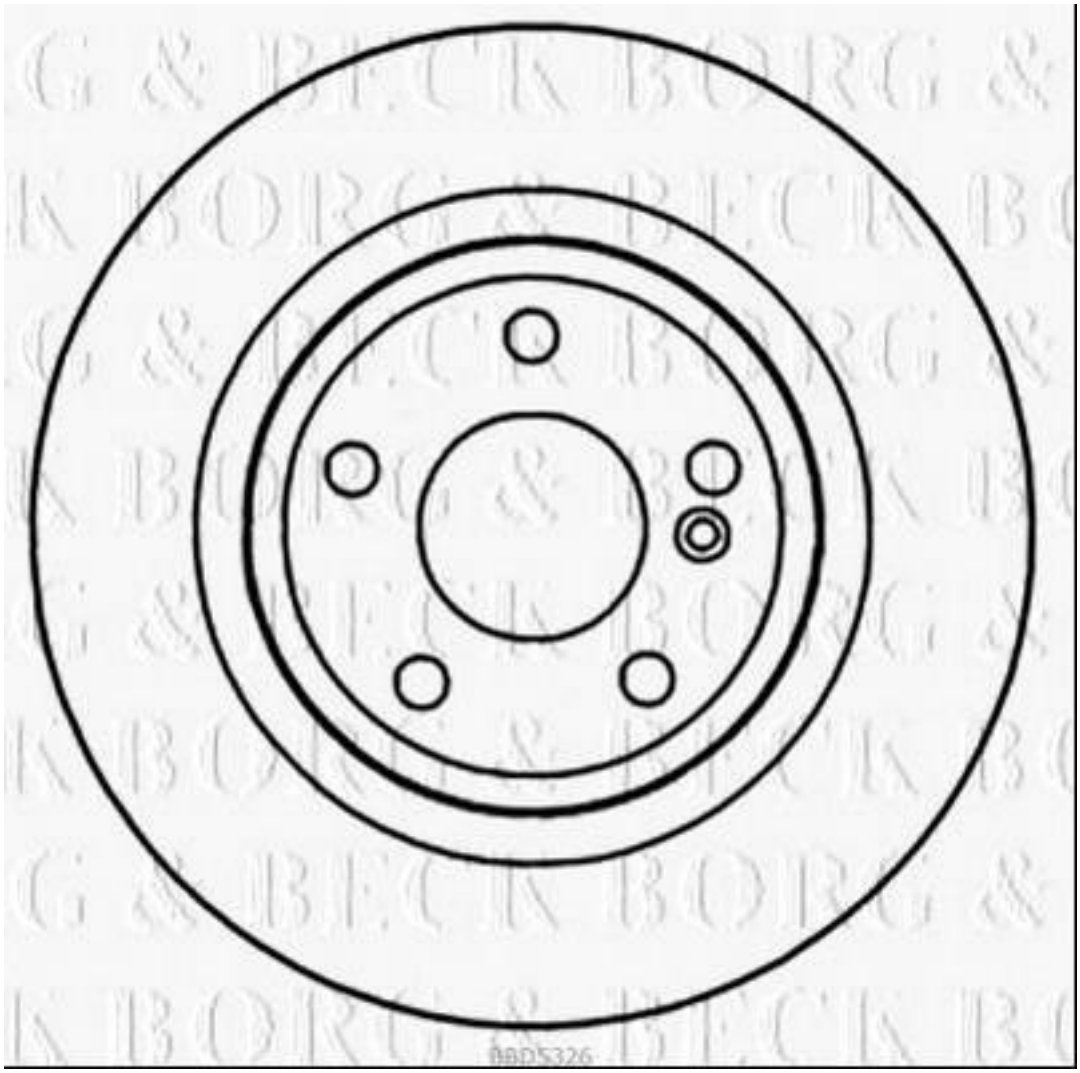
BBD5326

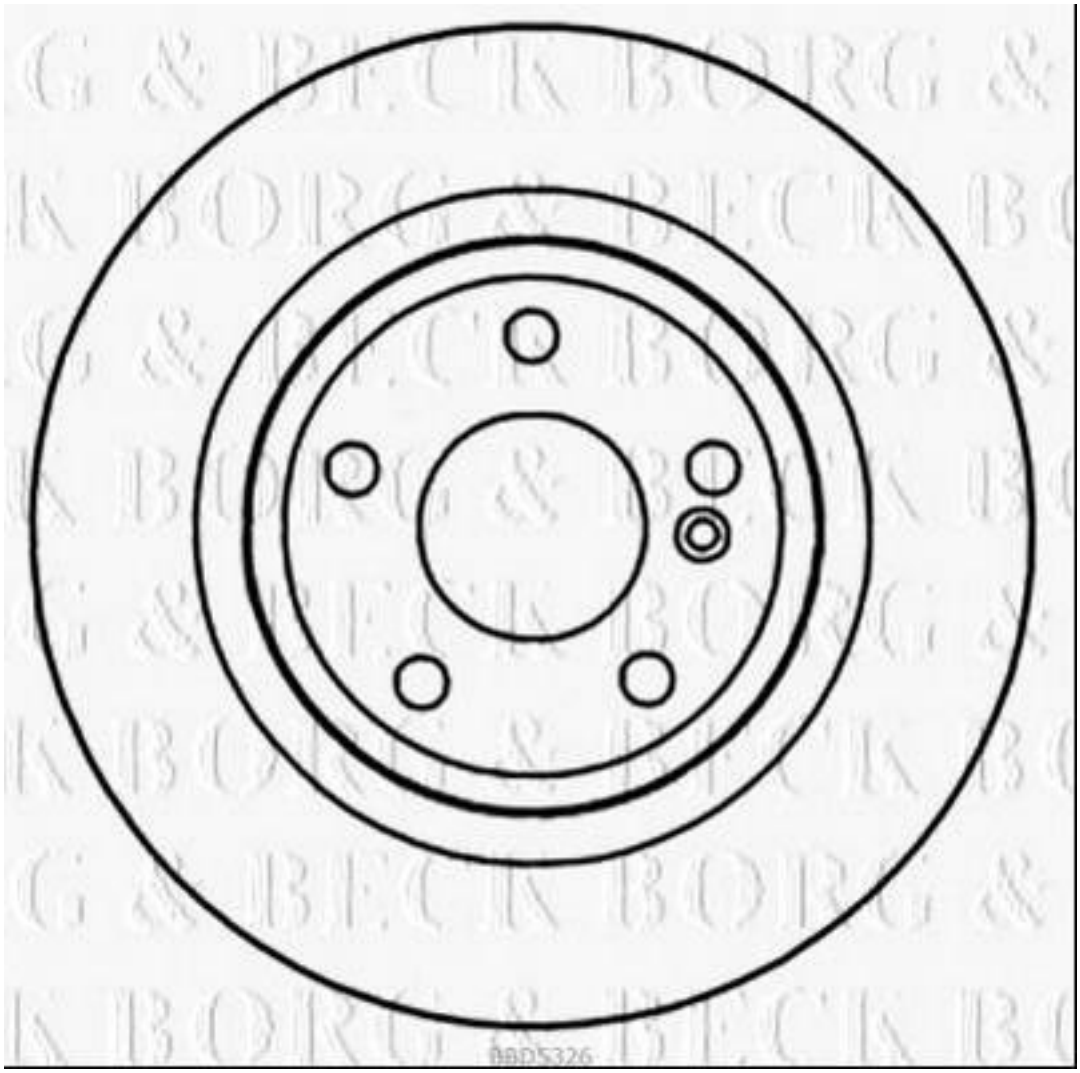
BBD5326