Borg & Beck - BBD5328 - Disco de freno

Diámetro [mm]: 258
Tipo de disco de frenos: ventilado
Espesor mínimo [mm]: 19,8
Diseño/cantidad de taladros: 4H
Diámetro de centrado [mm]: 61
Altura de construcción [mm]: 43,9
para espesor de di

Diámetro [mm]: 258
Tipo de disco de frenos: ventilado
Espesor mínimo [mm]: 19,8
Diseño/cantidad de taladros: 4H
Diámetro de centrado [mm]: 61
Altura de construcción [mm]: 43,9
para espesor de disco [mm]: 22

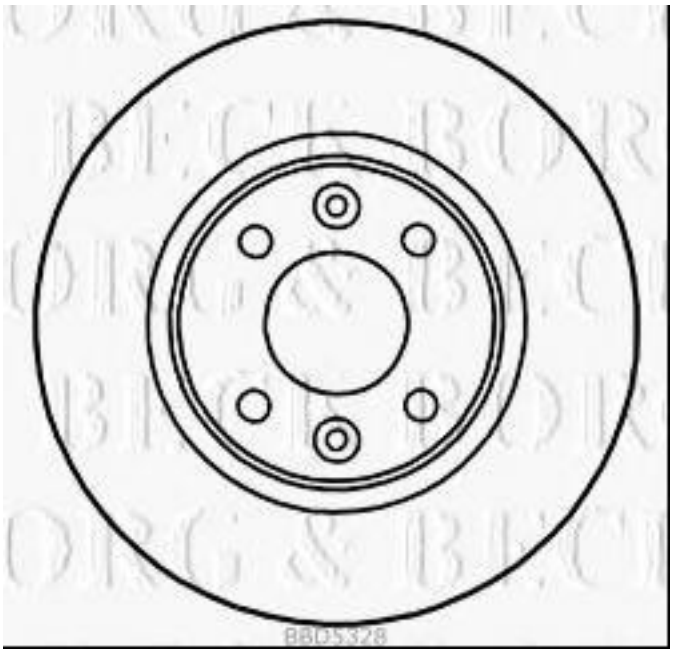

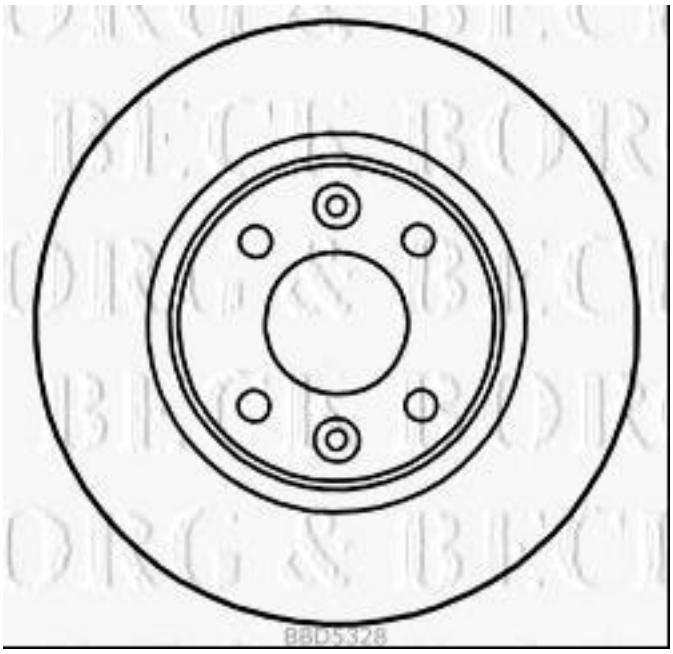
BBD5328

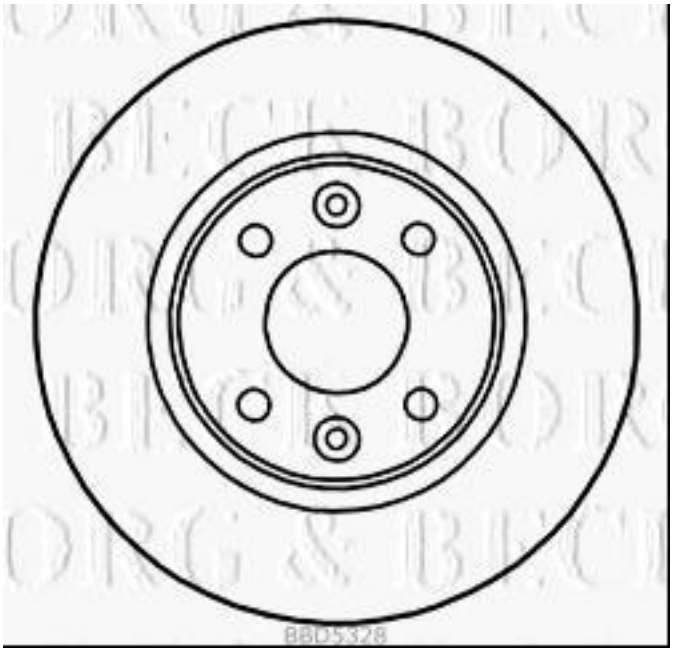
BBD5328