Borg & Beck - BBD5723S - Disco de freno

Diámetro [mm]: 212
Tipo de disco de frenos: Macizo
Espesor mínimo [mm]: 8,6
Diseño/cantidad de taladros: 4H
Diámetro de centrado [mm]: 55,6
Altura de construcción [mm]: 66,4
para espesor de disc
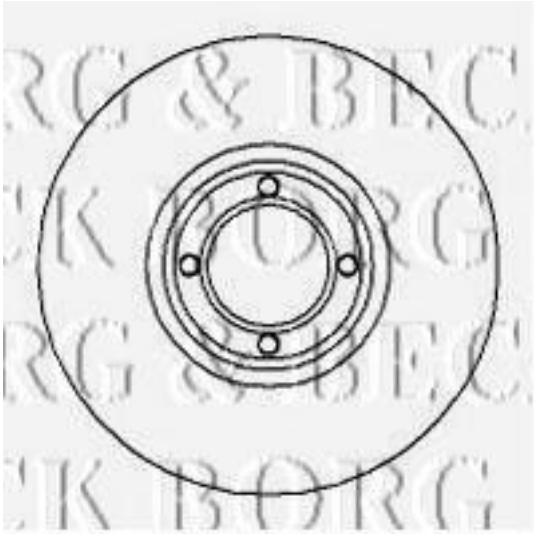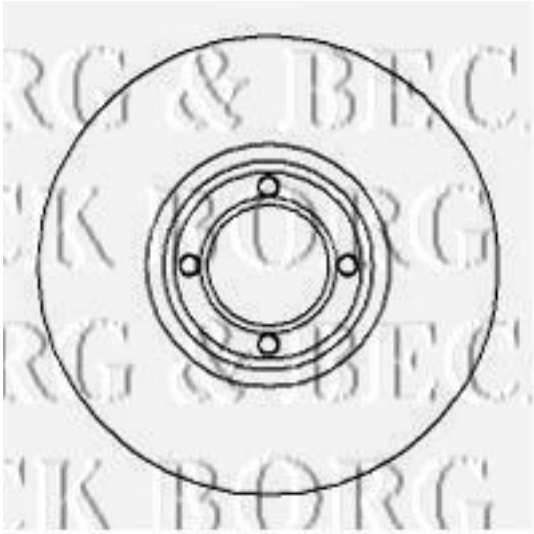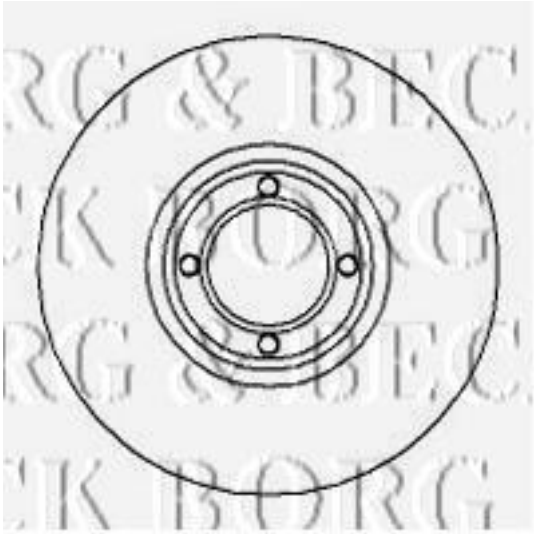
Diámetro [mm]: 212
Tipo de disco de frenos: Macizo
Espesor mínimo [mm]: 8,6
Diseño/cantidad de taladros: 4H
Diámetro de centrado [mm]: 55,6
Altura de construcción [mm]: 66,4
para espesor de disco [mm]: 9,6