Borg & Beck - BBD5735S - Disco de freno

Diámetro [mm]: 297
Tipo de disco de frenos: ventilado
Espesor mínimo [mm]: 23
Diseño/cantidad de taladros: 5H
Diámetro de centrado [mm]: 70
Altura de construcción [mm]: 91,5
para espesor de disc
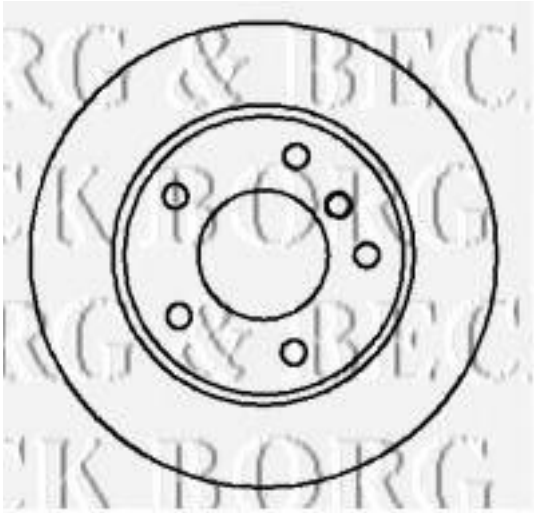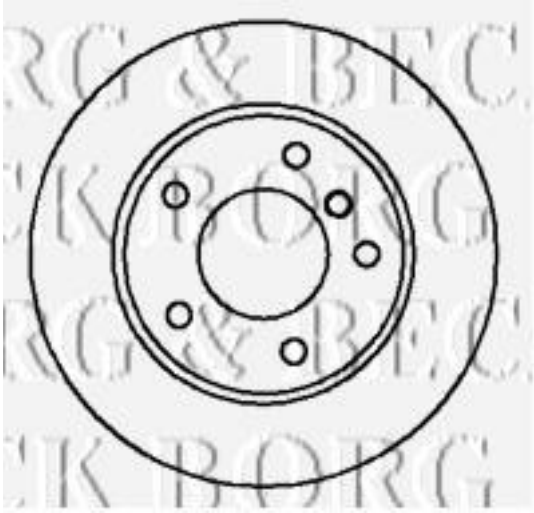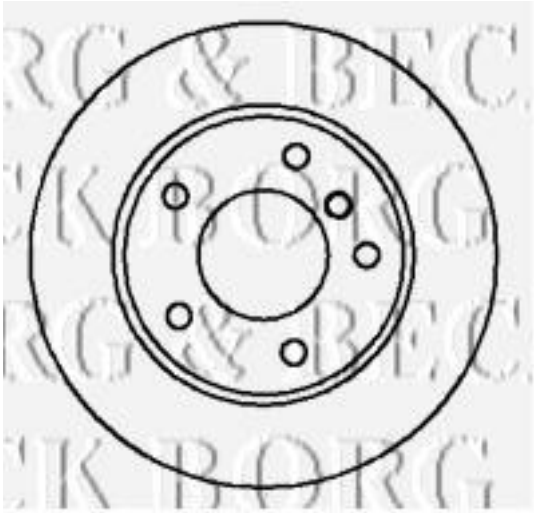
Diámetro [mm]: 297
Tipo de disco de frenos: ventilado
Espesor mínimo [mm]: 23
Diseño/cantidad de taladros: 5H
Diámetro de centrado [mm]: 70
Altura de construcción [mm]: 91,5
para espesor de disco [mm]: 25