Borg & Beck - BBD5741S - Disco de freno

Diámetro [mm]: 294
Tipo de disco de frenos: ventilado
Espesor mínimo [mm]: 18
Diseño/cantidad de taladros: 5H
Diámetro de centrado [mm]: 72
Altura de construcción [mm]: 45
para espesor de disco
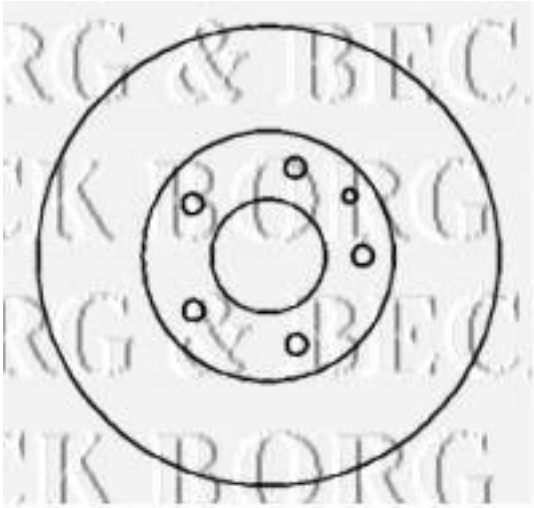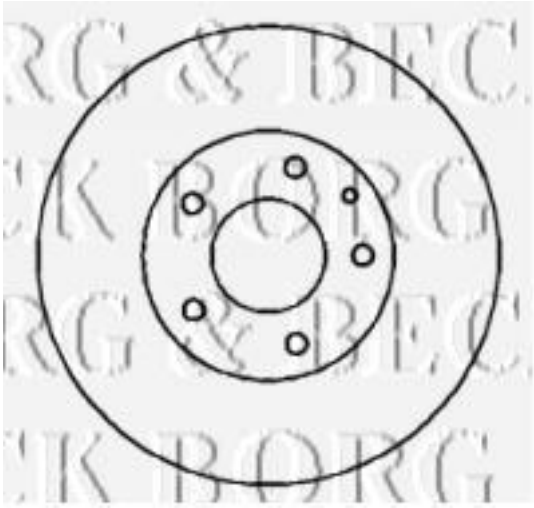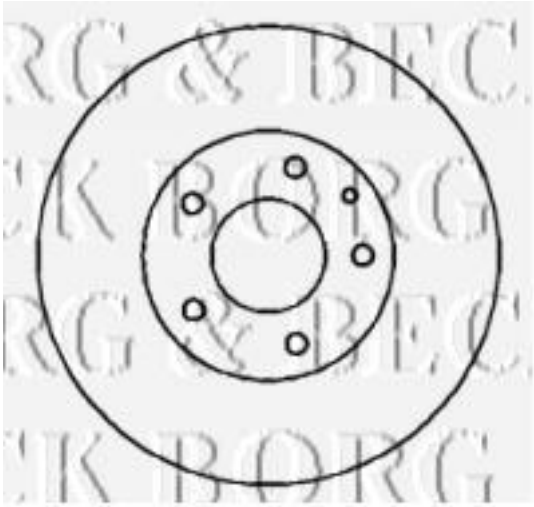
Diámetro [mm]: 294
Tipo de disco de frenos: ventilado
Espesor mínimo [mm]: 18
Diseño/cantidad de taladros: 5H
Diámetro de centrado [mm]: 72
Altura de construcción [mm]: 45
para espesor de disco [mm]: 20