Borg & Beck - BBD5843S - Disco de freno

Diámetro [mm]: 337
Tipo de disco de frenos: ventilado
Espesor mínimo [mm]: 28
Diseño/cantidad de taladros: 5H
Diámetro de centrado [mm]: 67
Altura de construcción [mm]: 51
para espesor de disco
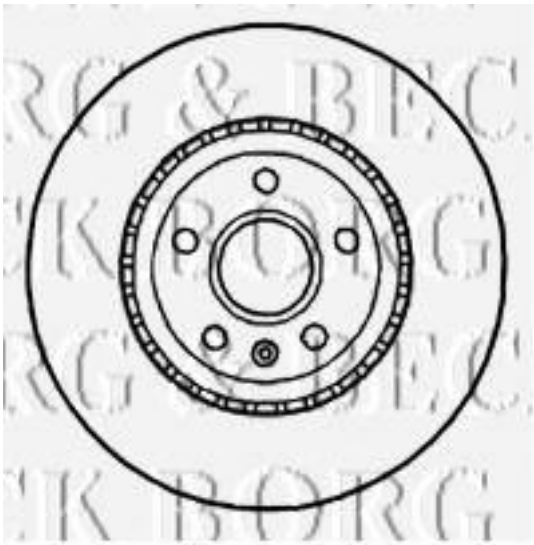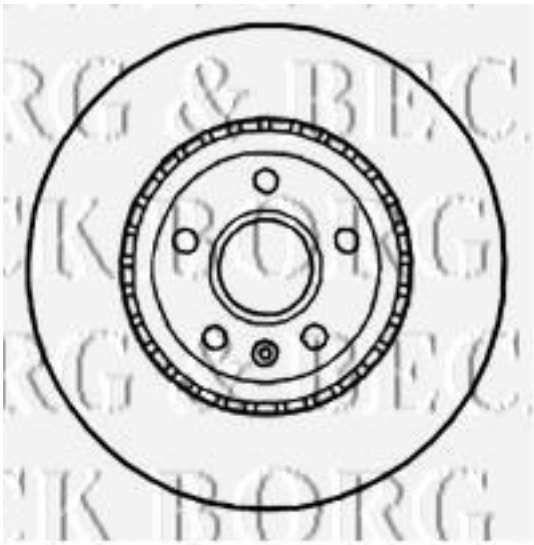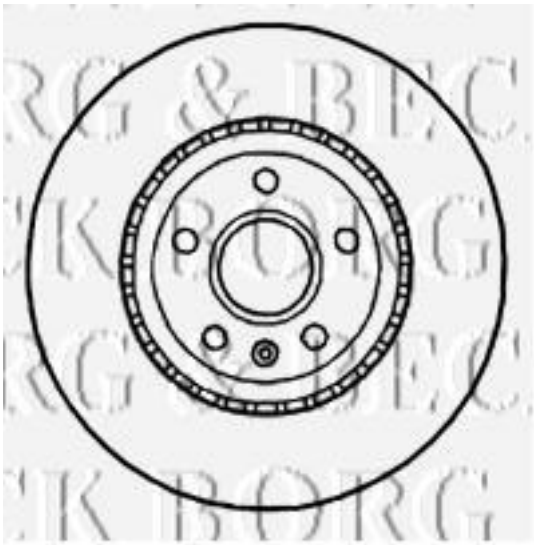
Diámetro [mm]: 337
Tipo de disco de frenos: ventilado
Espesor mínimo [mm]: 28
Diseño/cantidad de taladros: 5H
Diámetro de centrado [mm]: 67
Altura de construcción [mm]: 51
para espesor de disco [mm]: 30