Borg & Beck - BBD5848S - Disco de freno

Diámetro [mm]: 278
Tipo de disco de frenos: Macizo
Espesor mínimo [mm]: 11
Diseño/cantidad de taladros: 5H
Altura de construcción [mm]: 119
para espesor de disco [mm]: 13
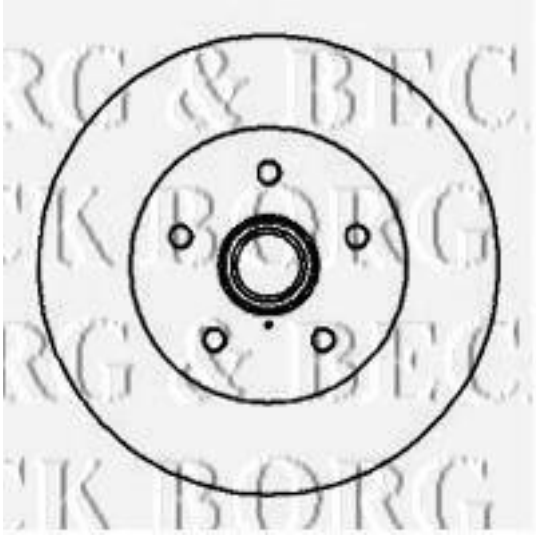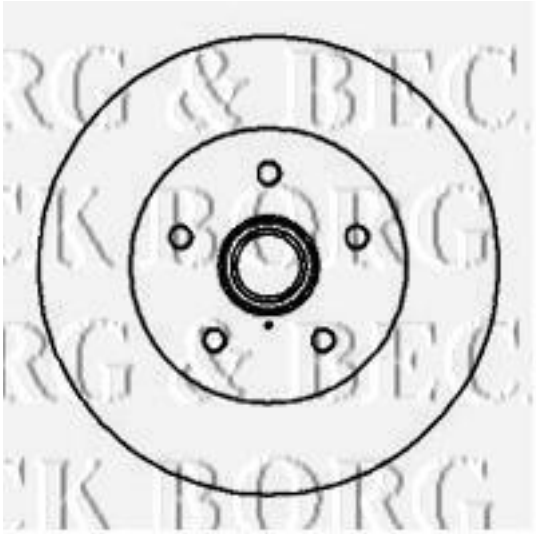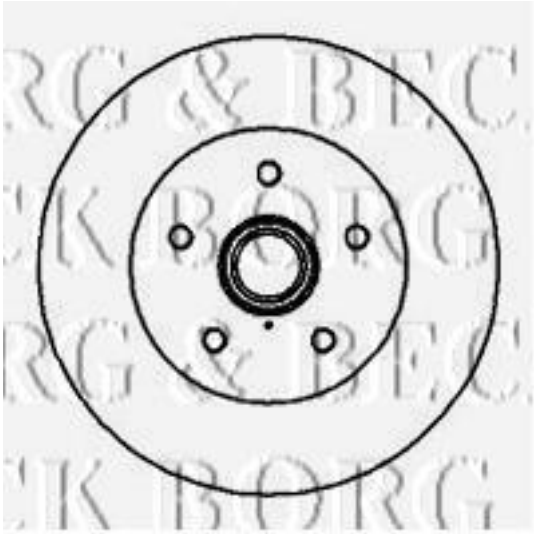
Diámetro [mm]: 278
Tipo de disco de frenos: Macizo
Espesor mínimo [mm]: 11
Diseño/cantidad de taladros: 5H
Altura de construcción [mm]: 119
para espesor de disco [mm]: 13