Borg & Beck - BBD5851S - Disco de freno

Diámetro [mm]: 262
Tipo de disco de frenos: ventilado
Espesor mínimo [mm]: 20
Diseño/cantidad de taladros: 5S
Altura de construcción [mm]: 70
para espesor de disco [mm]: 22
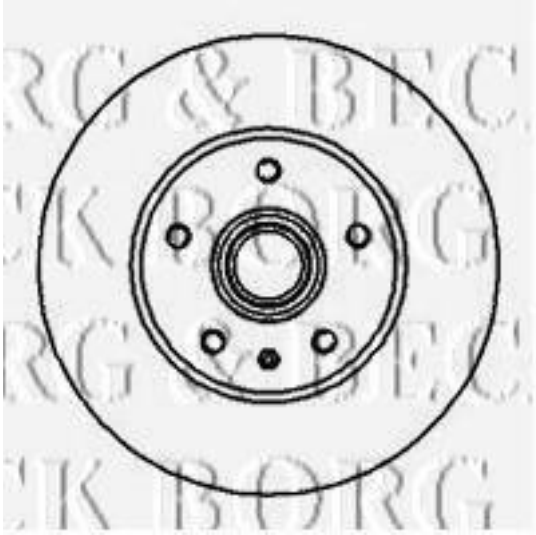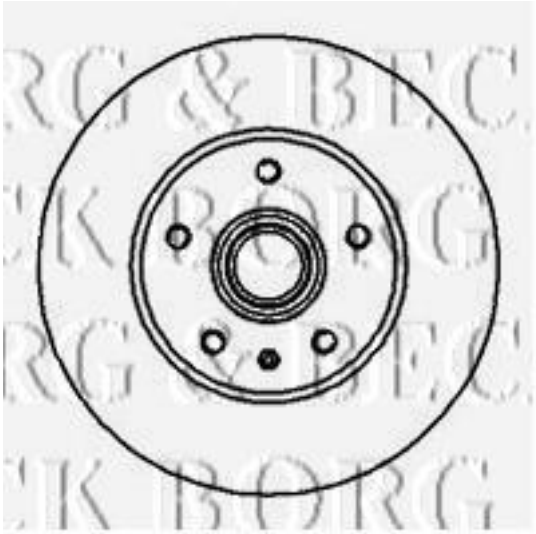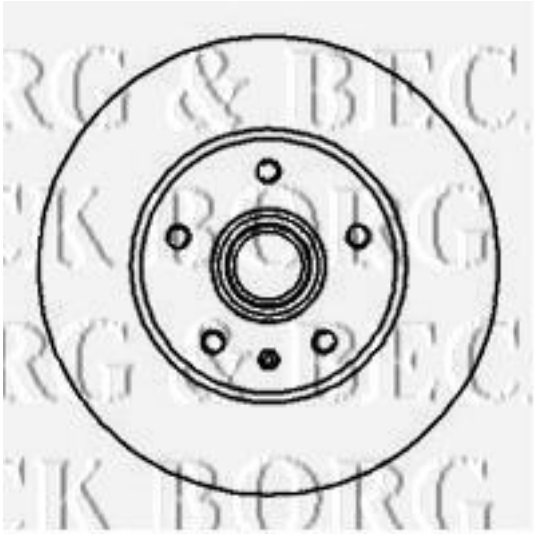
Diámetro [mm]: 262
Tipo de disco de frenos: ventilado
Espesor mínimo [mm]: 20
Diseño/cantidad de taladros: 5S
Altura de construcción [mm]: 70
para espesor de disco [mm]: 22