Borg & Beck - BBD5895S - Disco de freno

Diámetro [mm]: 226
Tipo de disco de frenos: Macizo
Espesor mínimo [mm]: 8
Diseño/cantidad de taladros: 4H
Altura de construcción [mm]: 71,2
para espesor de disco [mm]: 10
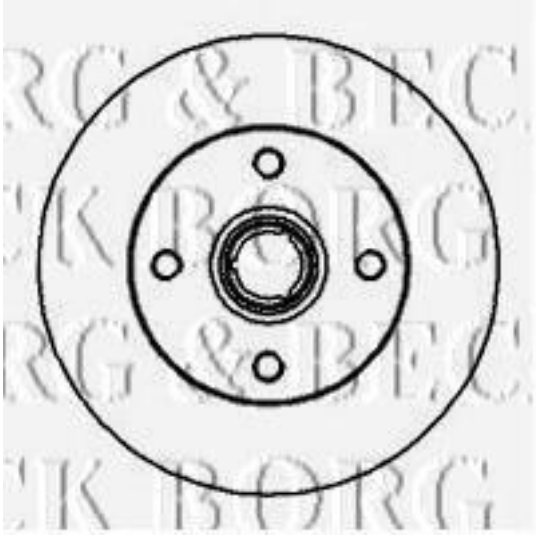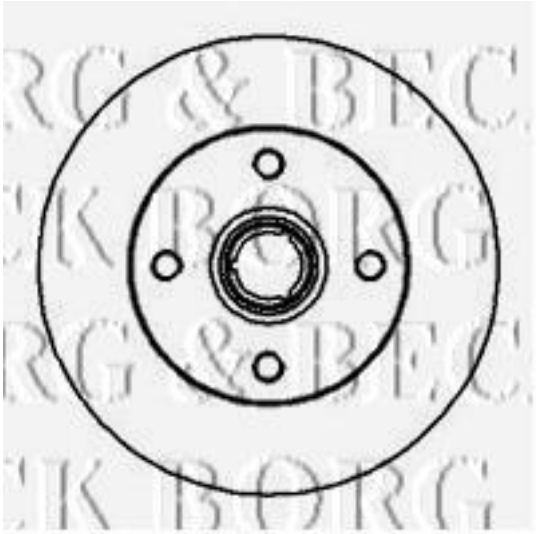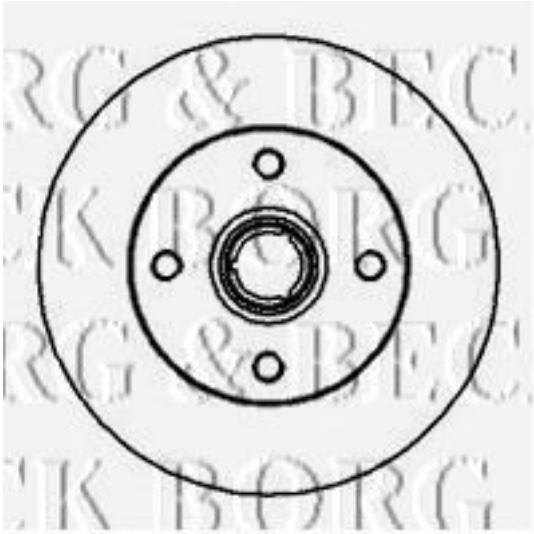
Diámetro [mm]: 226
Tipo de disco de frenos: Macizo
Espesor mínimo [mm]: 8
Diseño/cantidad de taladros: 4H
Altura de construcción [mm]: 71,2
para espesor de disco [mm]: 10