Borg & Beck - BBD5897S - Disco de freno

Diámetro [mm]: 270
Tipo de disco de frenos: Macizo
Espesor mínimo [mm]: 9
Diseño/cantidad de taladros: 4H
Diámetro de centrado [mm]: 55
Altura de construcción [mm]: 80,6
para espesor de disco [m
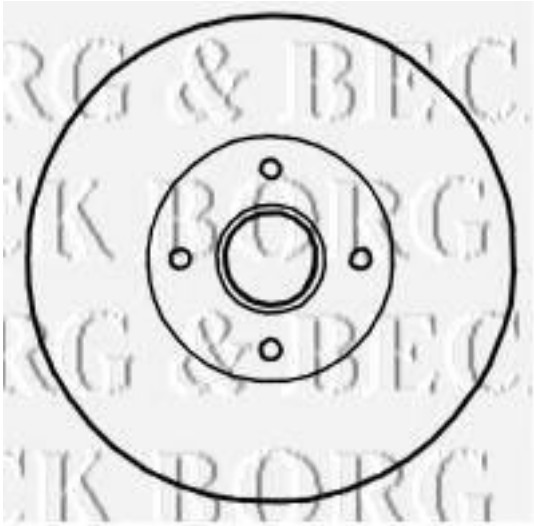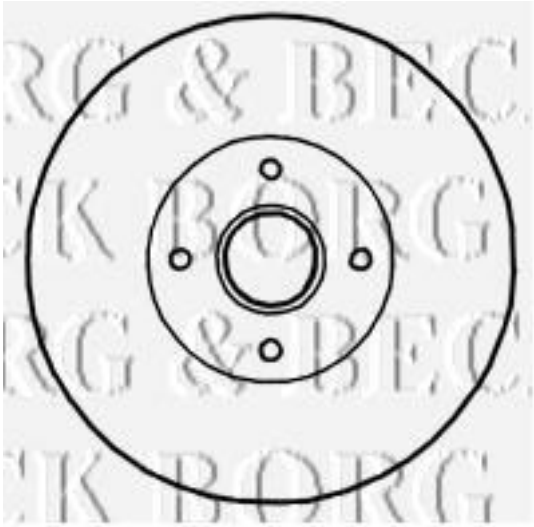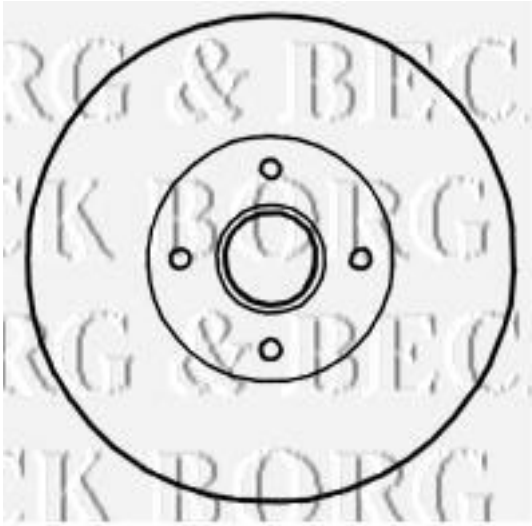
Diámetro [mm]: 270
Tipo de disco de frenos: Macizo
Espesor mínimo [mm]: 9
Diseño/cantidad de taladros: 4H
Diámetro de centrado [mm]: 55
Altura de construcción [mm]: 80,6
para espesor de disco [mm]: 10