# Borg & Beck - BBD5902S - Disco de freno

Diámetro [mm]: 294
Tipo de disco de frenos: ventilado
Espesor mínimo [mm]: 21
Diseño/cantidad de taladros: 8H
Diámetro de centrado [mm]: 84
Altura de construcción [mm]: 87,5
para espesor de disc
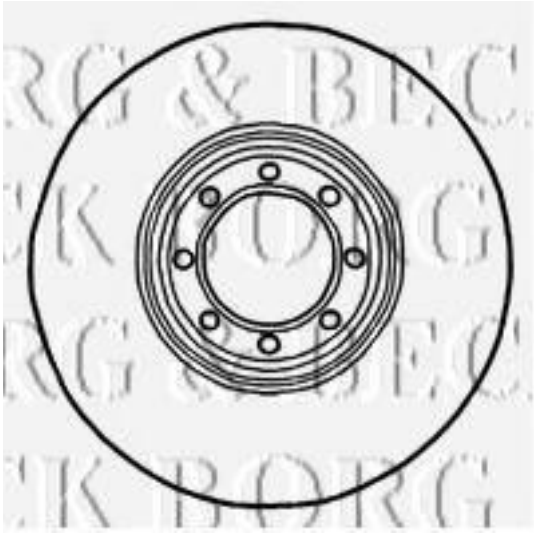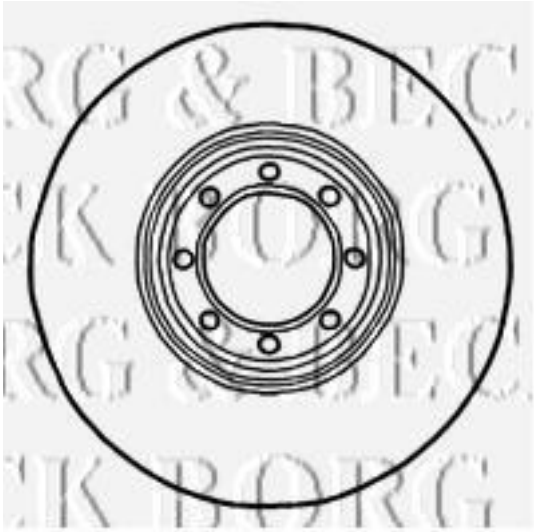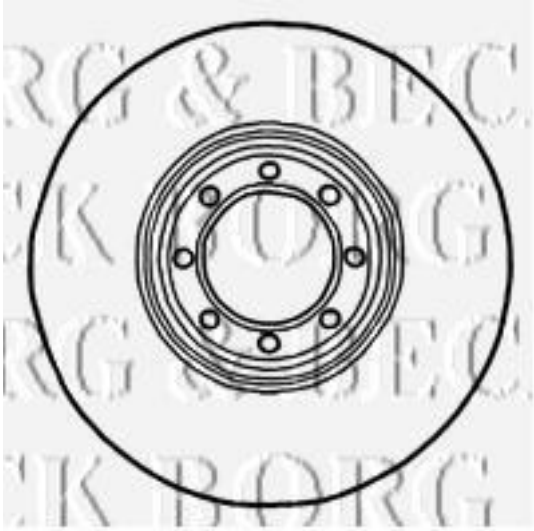
Diámetro [mm]: 294
Tipo de disco de frenos: ventilado
Espesor mínimo [mm]: 21
Diseño/cantidad de taladros: 8H
Diámetro de centrado [mm]: 84
Altura de construcción [mm]: 87,5
para espesor de disco [mm]: 24