Borg & Beck - BBD5908S - Disco de freno

Diámetro [mm]: 328
Tipo de disco de frenos: ventilado
Espesor mínimo [mm]: 28
Diseño/cantidad de taladros: 5H
Diámetro de centrado [mm]: 72
Altura de construcción [mm]: 53
para espesor de disco
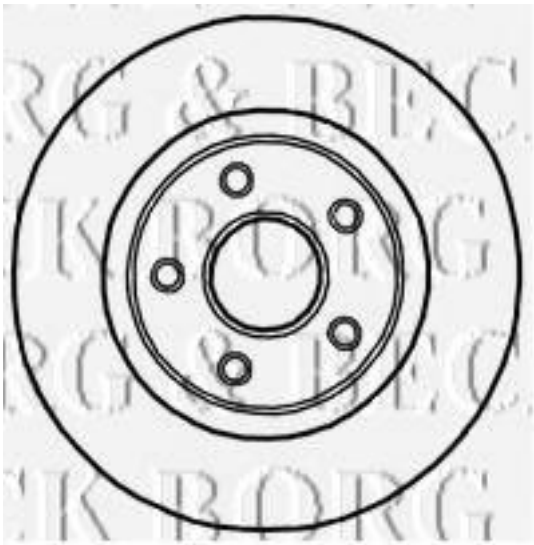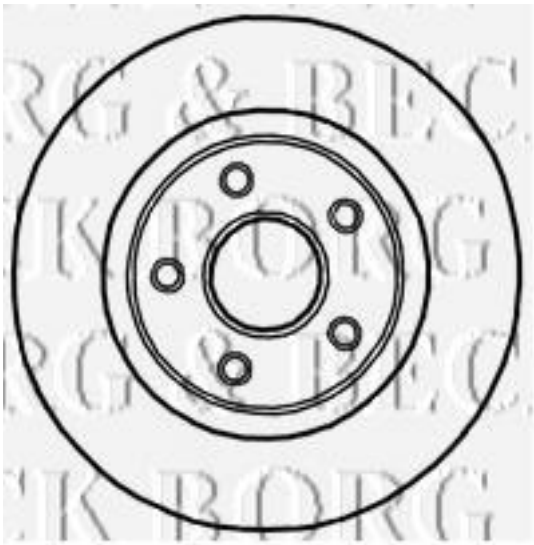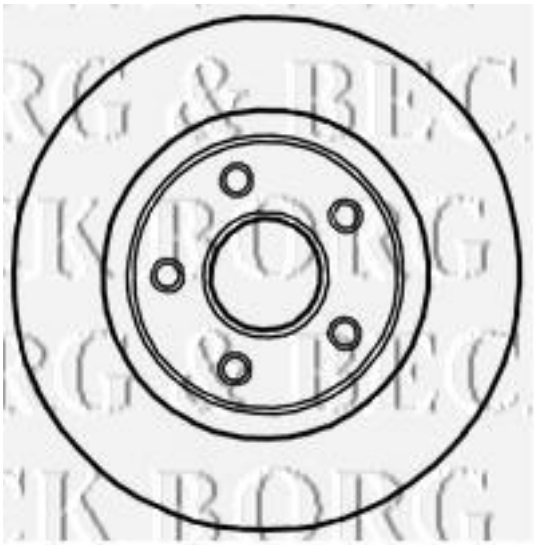
Diámetro [mm]: 328
Tipo de disco de frenos: ventilado
Espesor mínimo [mm]: 28
Diseño/cantidad de taladros: 5H
Diámetro de centrado [mm]: 72
Altura de construcción [mm]: 53
para espesor de disco [mm]: 30