Borg & Beck - BBD5909S - Disco de freno

Diámetro [mm]: 299,8
Tipo de disco de frenos: ventilado
Espesor mínimo [mm]: 28
Diseño/cantidad de taladros: 5H
Diámetro de centrado [mm]: 71
Altura de construcción [mm]: 43
para espesor de disc
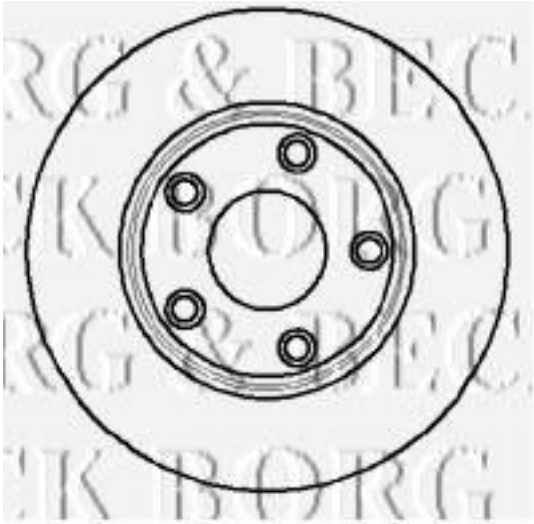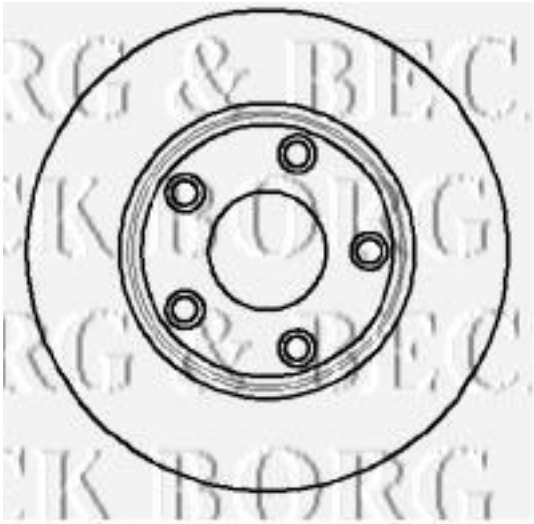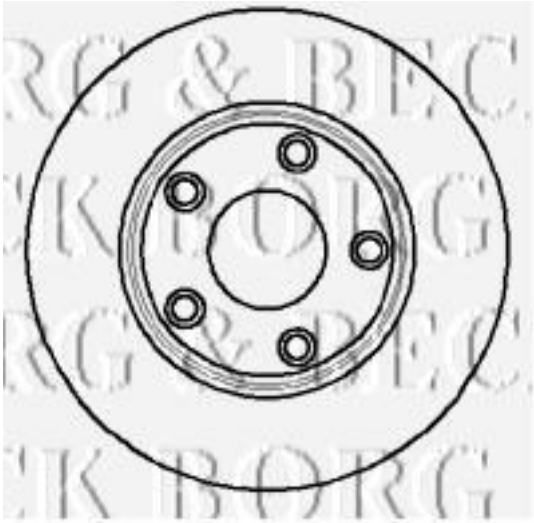
Diámetro [mm]: 299,8
Tipo de disco de frenos: ventilado
Espesor mínimo [mm]: 28
Diseño/cantidad de taladros: 5H
Diámetro de centrado [mm]: 71
Altura de construcción [mm]: 43
para espesor de disco [mm]: 30