Borg & Beck - BBD5916S - Disco de freno

Diámetro [mm]: 333
Tipo de disco de frenos: ventilado
Espesor mínimo [mm]: 28,5
Diseño/cantidad de taladros: 5H
Diámetro de centrado [mm]: 76
Altura de construcción [mm]: 55,9
para espesor de di
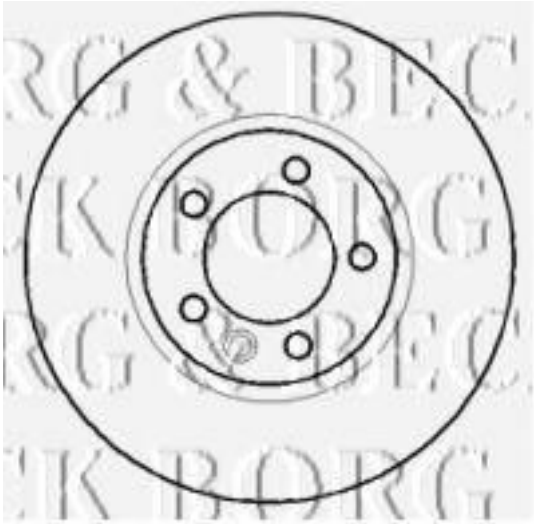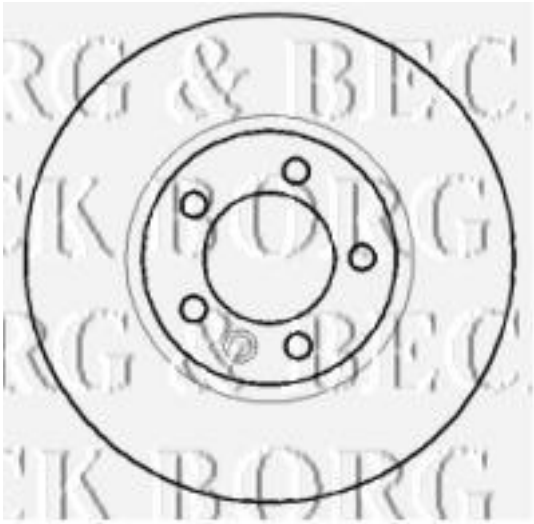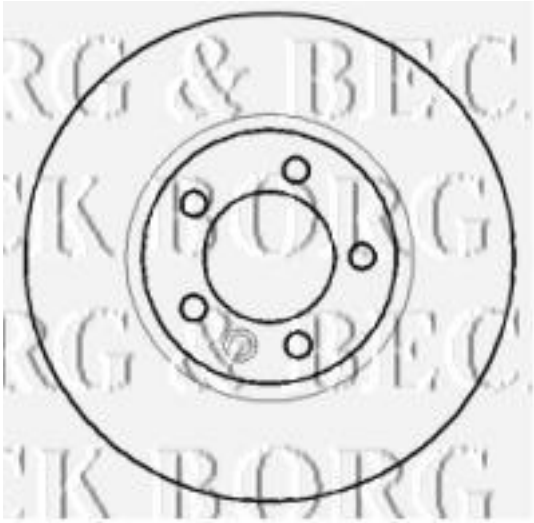
Diámetro [mm]: 333
Tipo de disco de frenos: ventilado
Espesor mínimo [mm]: 28,5
Diseño/cantidad de taladros: 5H
Diámetro de centrado [mm]: 76
Altura de construcción [mm]: 55,9
para espesor de disco [mm]: 32,5