Borg & Beck - BBD5925S - Disco de freno

Diámetro [mm]: 320
Tipo de disco de frenos: ventilado
Espesor mínimo [mm]: 23
Diseño/cantidad de taladros: 5H
Diámetro de centrado [mm]: 63,5
Altura de construcción [mm]: 48
para espesor de disc
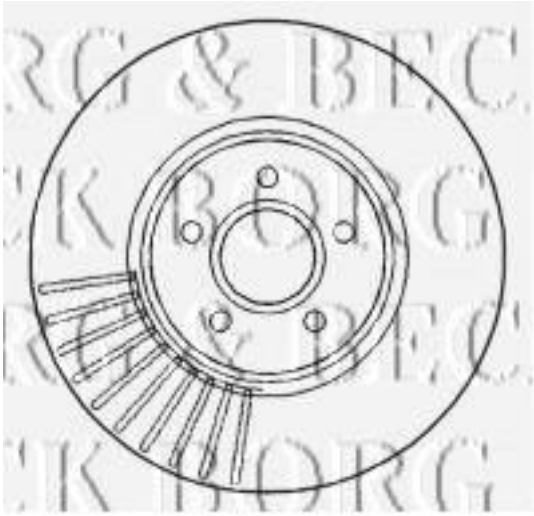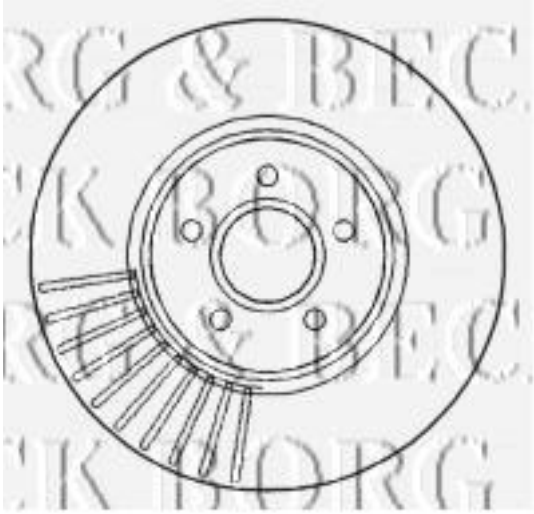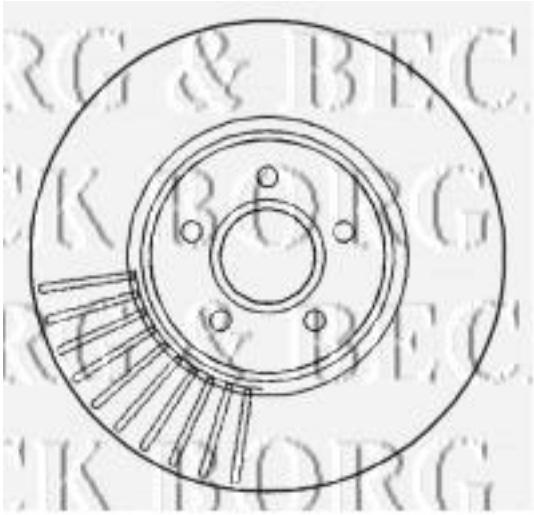
Diámetro [mm]: 320
Tipo de disco de frenos: ventilado
Espesor mínimo [mm]: 23
Diseño/cantidad de taladros: 5H
Diámetro de centrado [mm]: 63,5
Altura de construcción [mm]: 48
para espesor de disco [mm]: 25