Borg & Beck - BBD5934S - Disco de freno

Diámetro [mm]: 238
Tipo de disco de frenos: Macizo
Espesor mínimo [mm]: 7
Diseño/cantidad de taladros: 4H
Diámetro de centrado [mm]: 52,3
Altura de construcción [mm]: 74,6
para espesor de disco
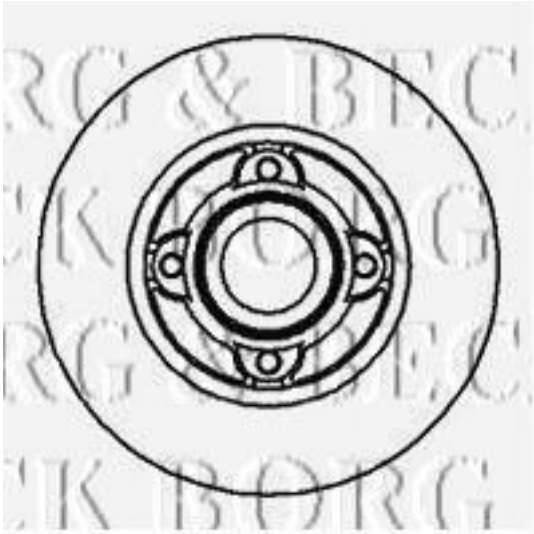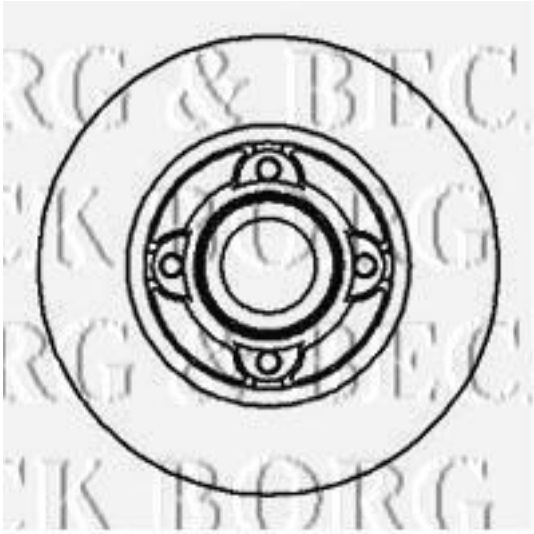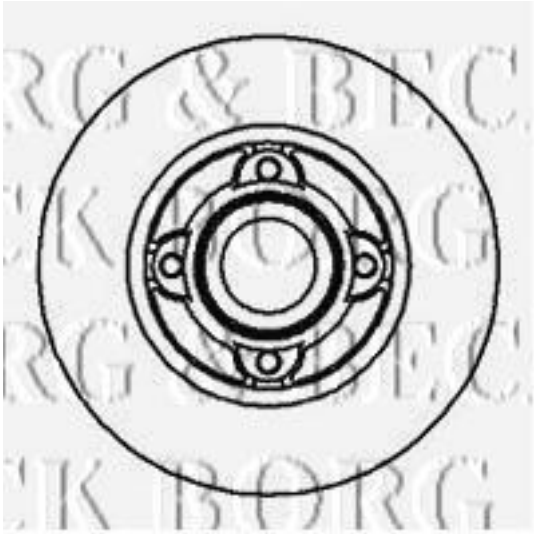
Diámetro [mm]: 238
Tipo de disco de frenos: Macizo
Espesor mínimo [mm]: 7
Diseño/cantidad de taladros: 4H
Diámetro de centrado [mm]: 52,3
Altura de construcción [mm]: 74,6
para espesor de disco [mm]: 8