Borg & Beck - BBD5942S - Disco de freno

Diámetro [mm]: 340
Tipo de disco de frenos: ventilado
Espesor mínimo [mm]: 29
Diseño/cantidad de taladros: 5H
Diámetro de centrado [mm]: 112
Altura de construcción [mm]: 68,4
para espesor de dis
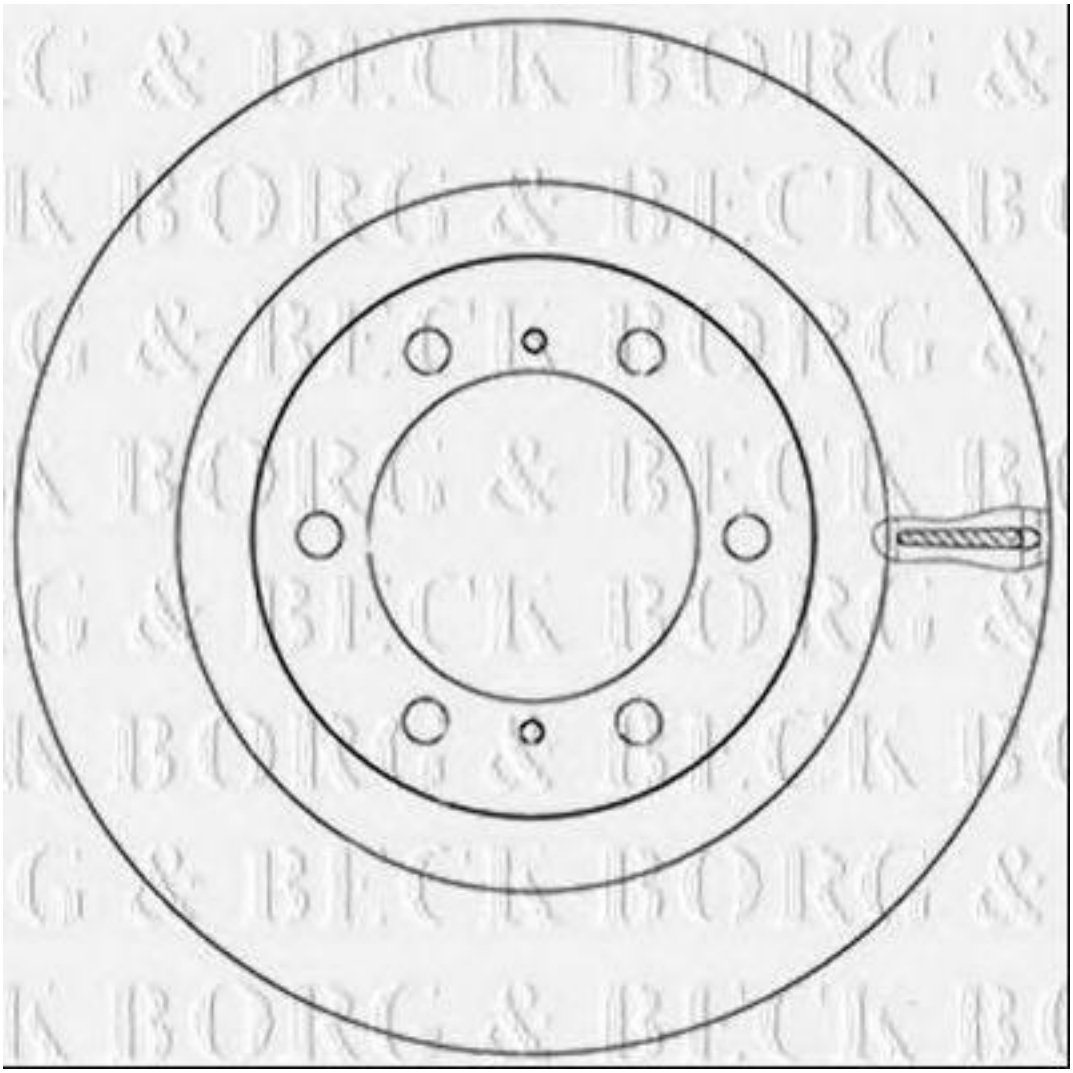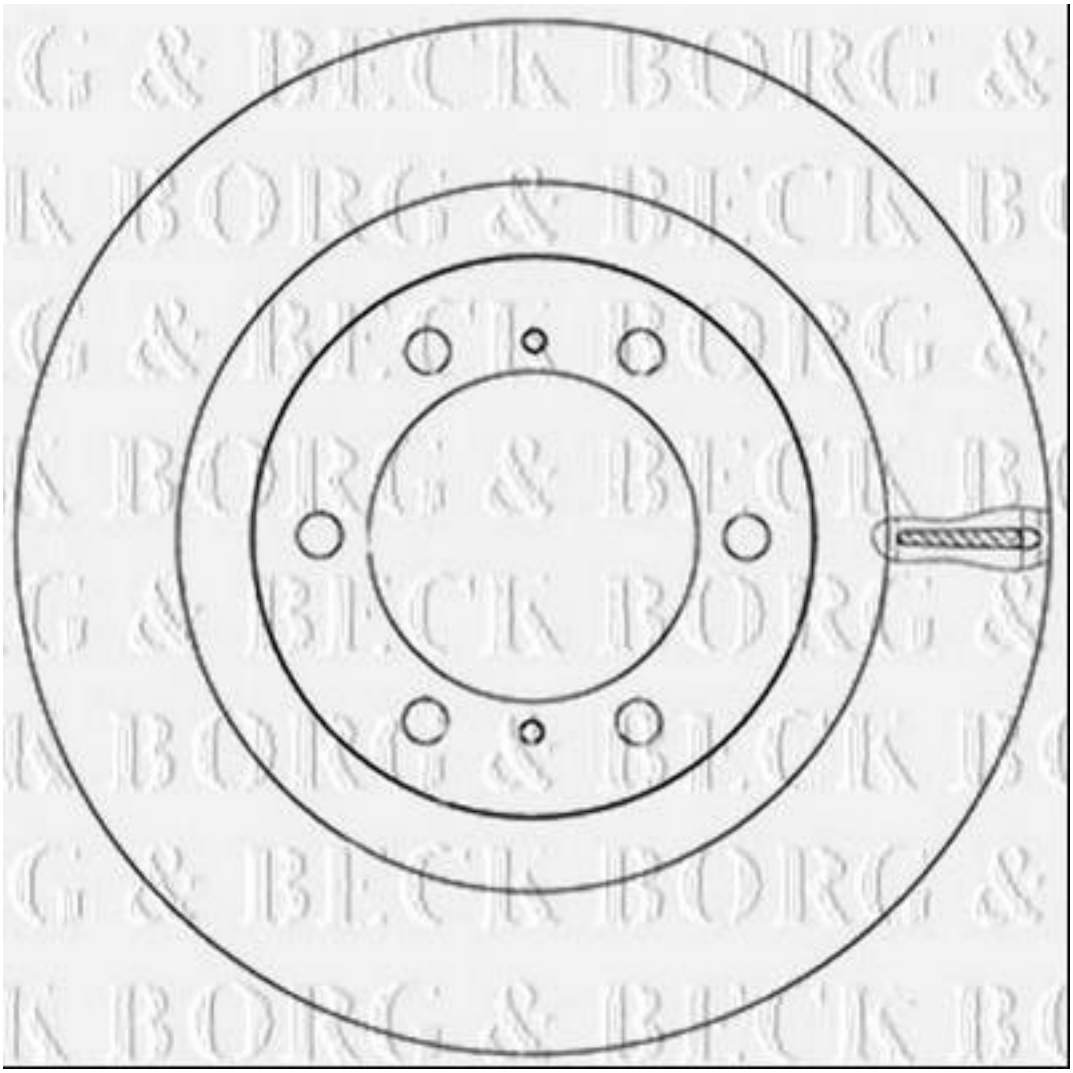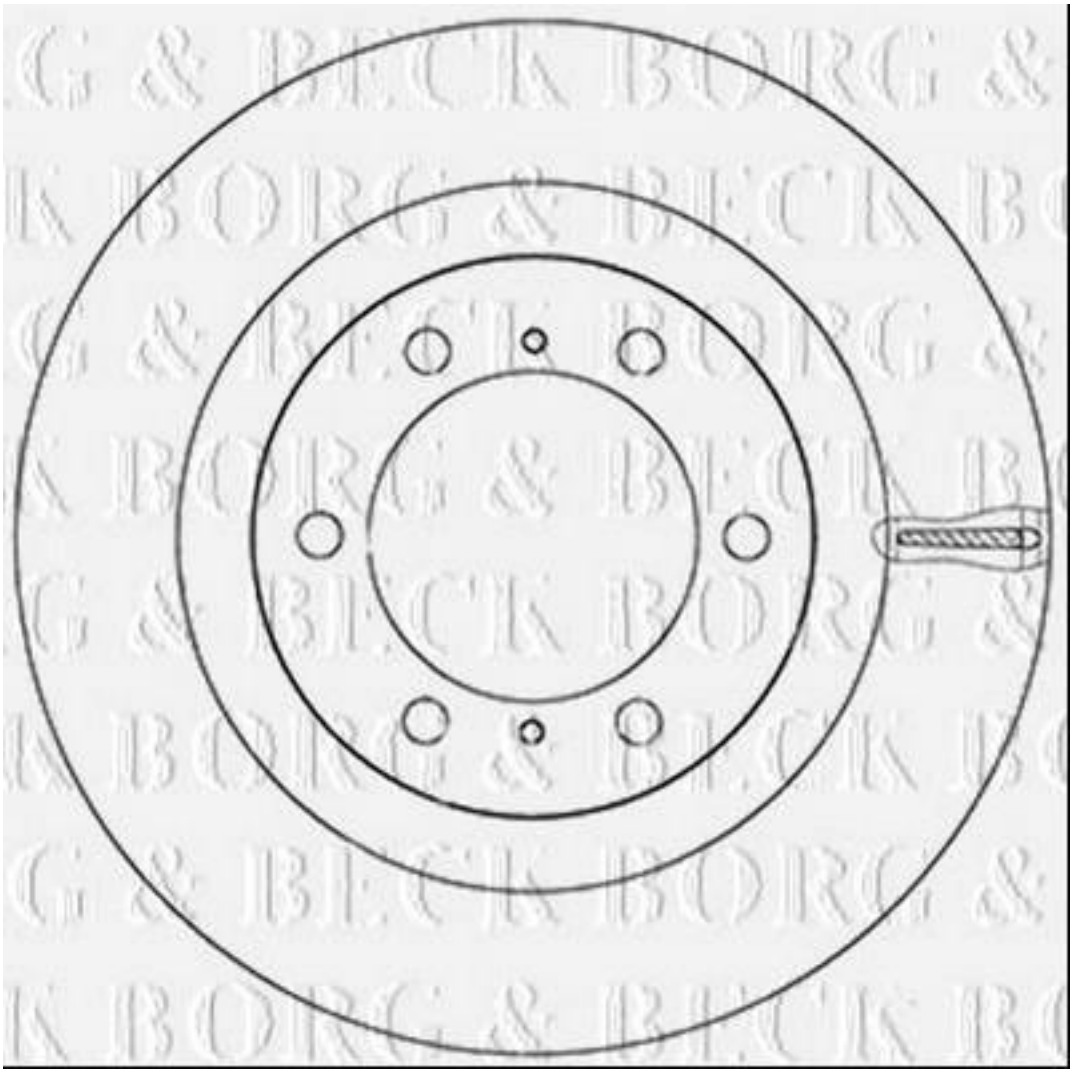
Diámetro [mm]: 340
Tipo de disco de frenos: ventilado
Espesor mínimo [mm]: 29
Diseño/cantidad de taladros: 5H
Diámetro de centrado [mm]: 112
Altura de construcción [mm]: 68,4
para espesor de disco [mm]: 32