Borg & Beck - BBD5966S - Disco de freno

Diámetro [mm]: 260
Tipo de disco de frenos: Macizo
Espesor mínimo [mm]: 7
Diseño/cantidad de taladros: 5H
Diámetro de centrado [mm]: 52,3
Altura de construcción [mm]: 86,2
para espesor de disco

Diámetro [mm]: 260
Tipo de disco de frenos: Macizo
Espesor mínimo [mm]: 7
Diseño/cantidad de taladros: 5H
Diámetro de centrado [mm]: 52,3
Altura de construcción [mm]: 86,2
para espesor de disco [mm]: 8

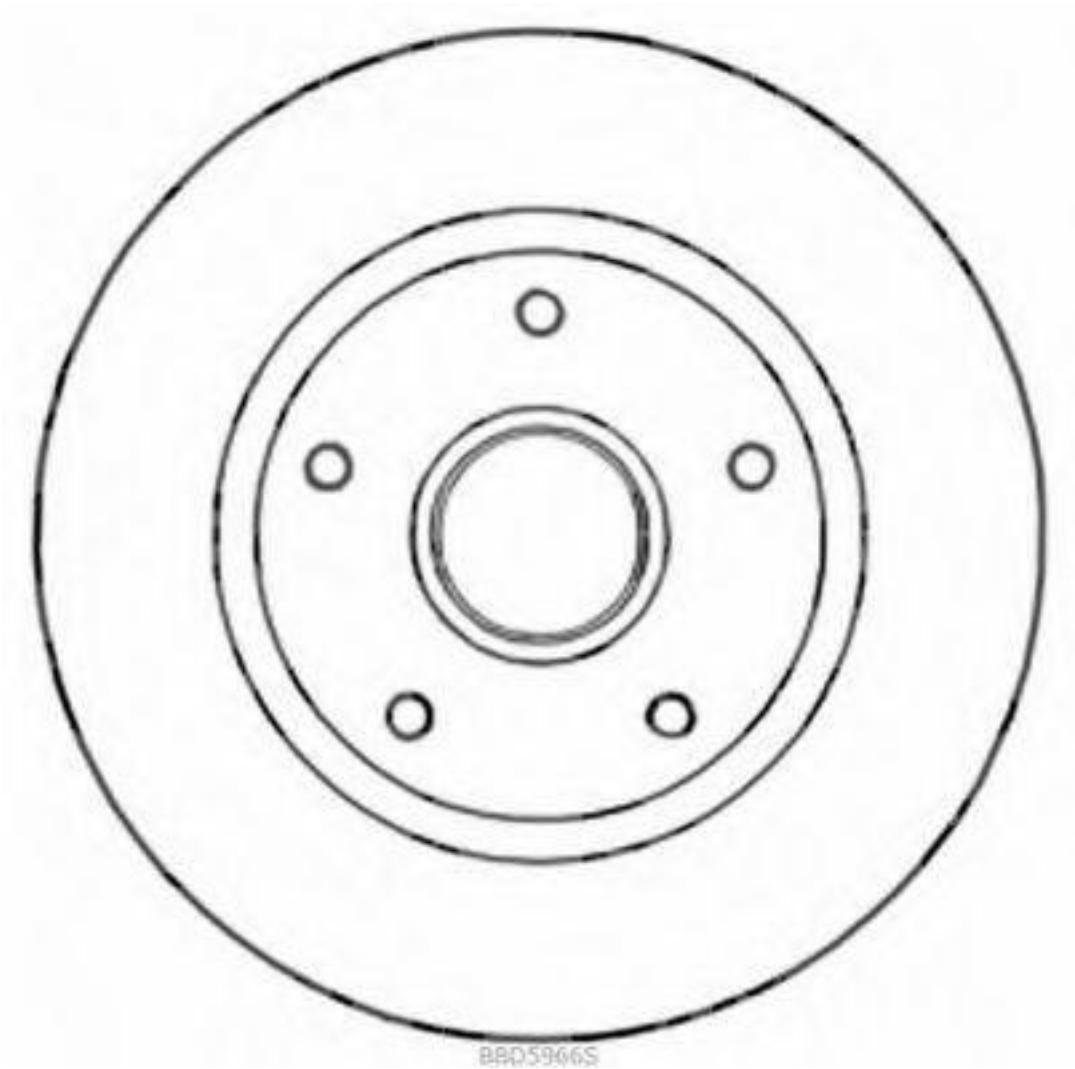

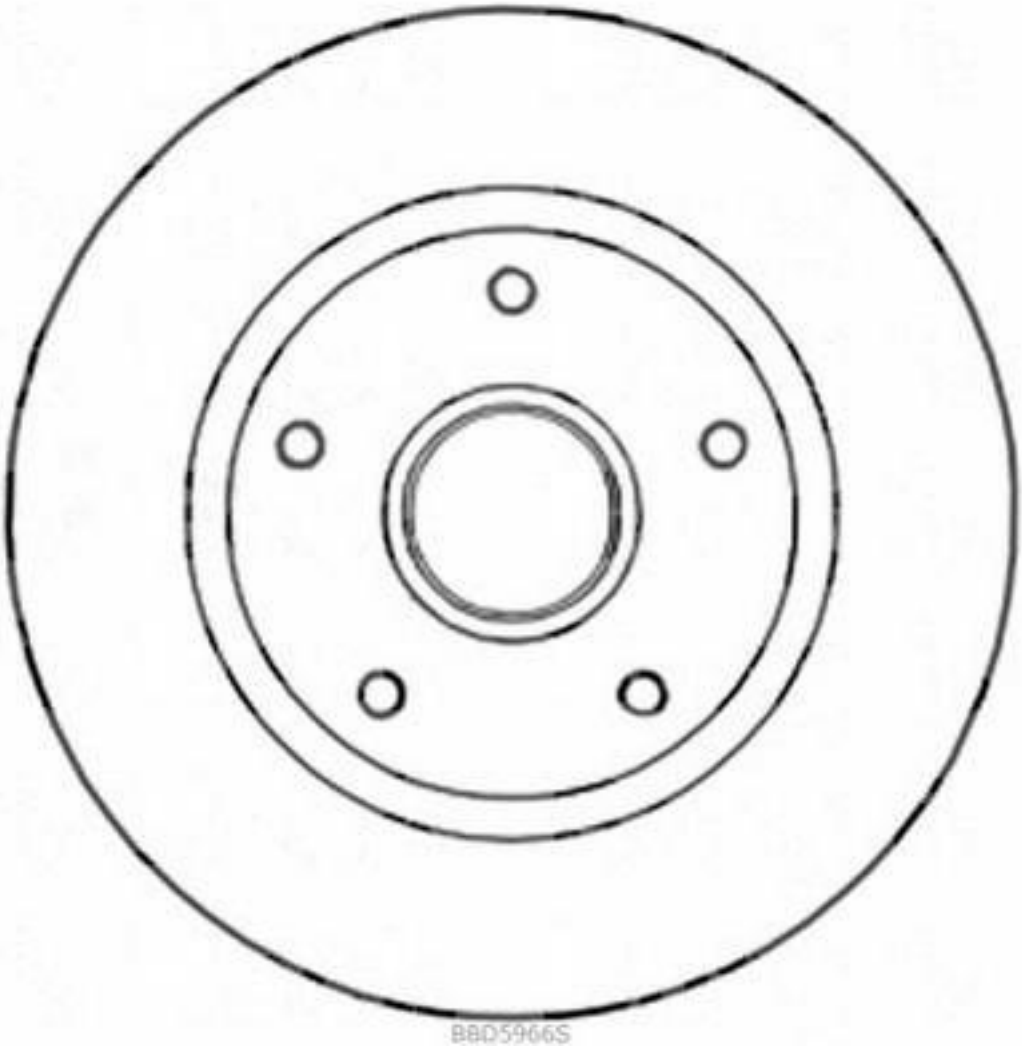

B8D5966S

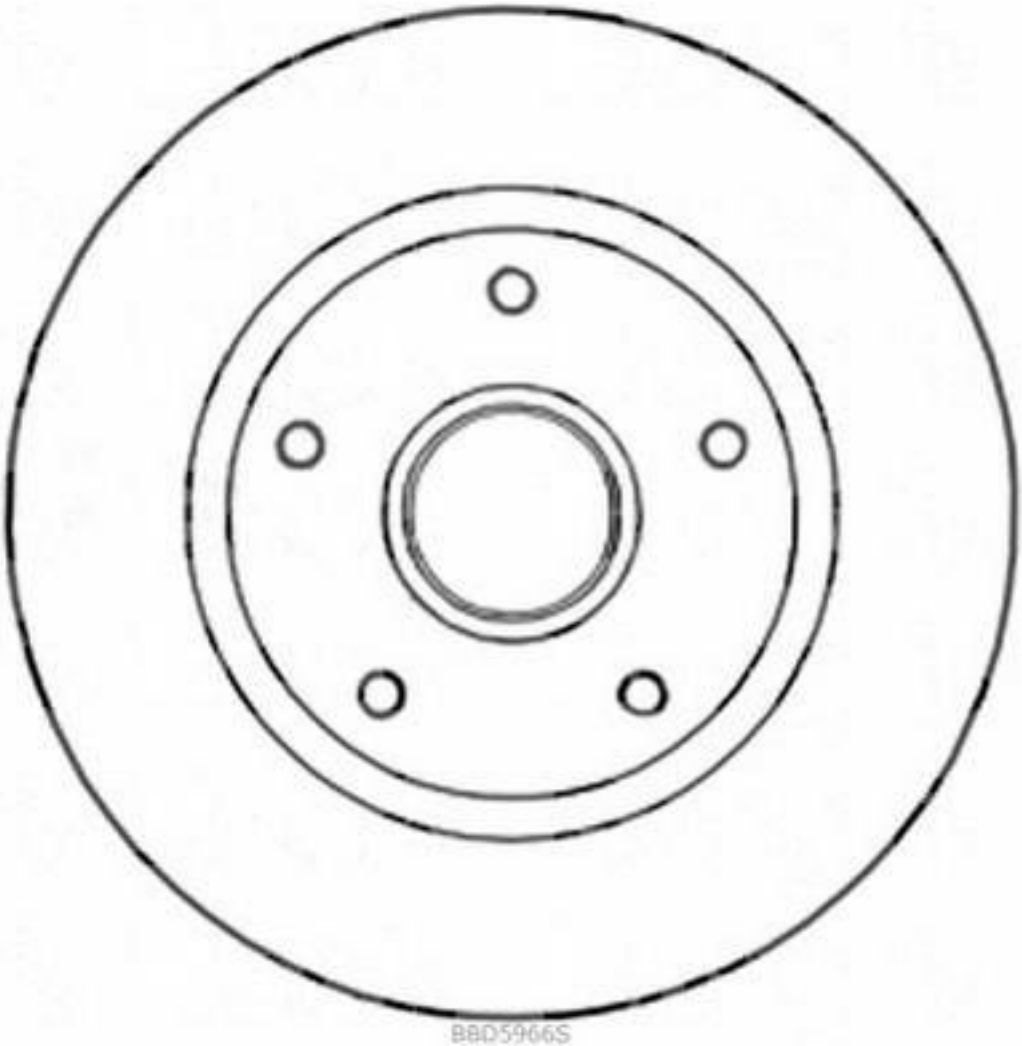

BBD5966S