Borg & Beck - BBD5991S - Disco de freno

Diámetro [mm]: 345
Tipo de disco de frenos: ventilado
Espesor mínimo [mm]: 28
Diseño/cantidad de taladros: 5H
Diámetro de centrado [mm]: 67,9
Altura de construcción [mm]: 53,8
para espesor de di

Diámetro [mm]: 345
Tipo de disco de frenos: ventilado
Espesor mínimo [mm]: 28
Diseño/cantidad de taladros: 5H
Diámetro de centrado [mm]: 67,9
Altura de construcción [mm]: 53,8
para espesor de disco [mm]: 30

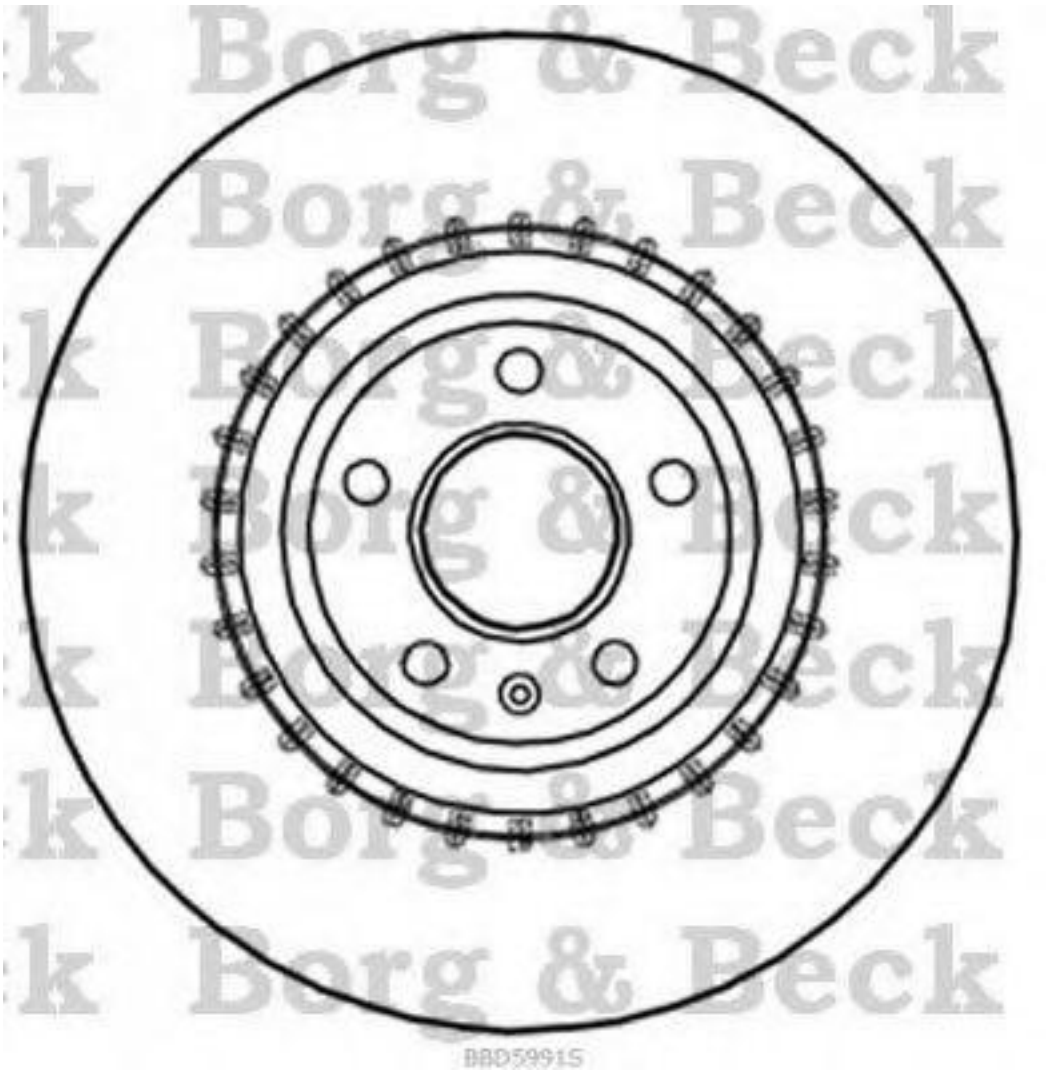

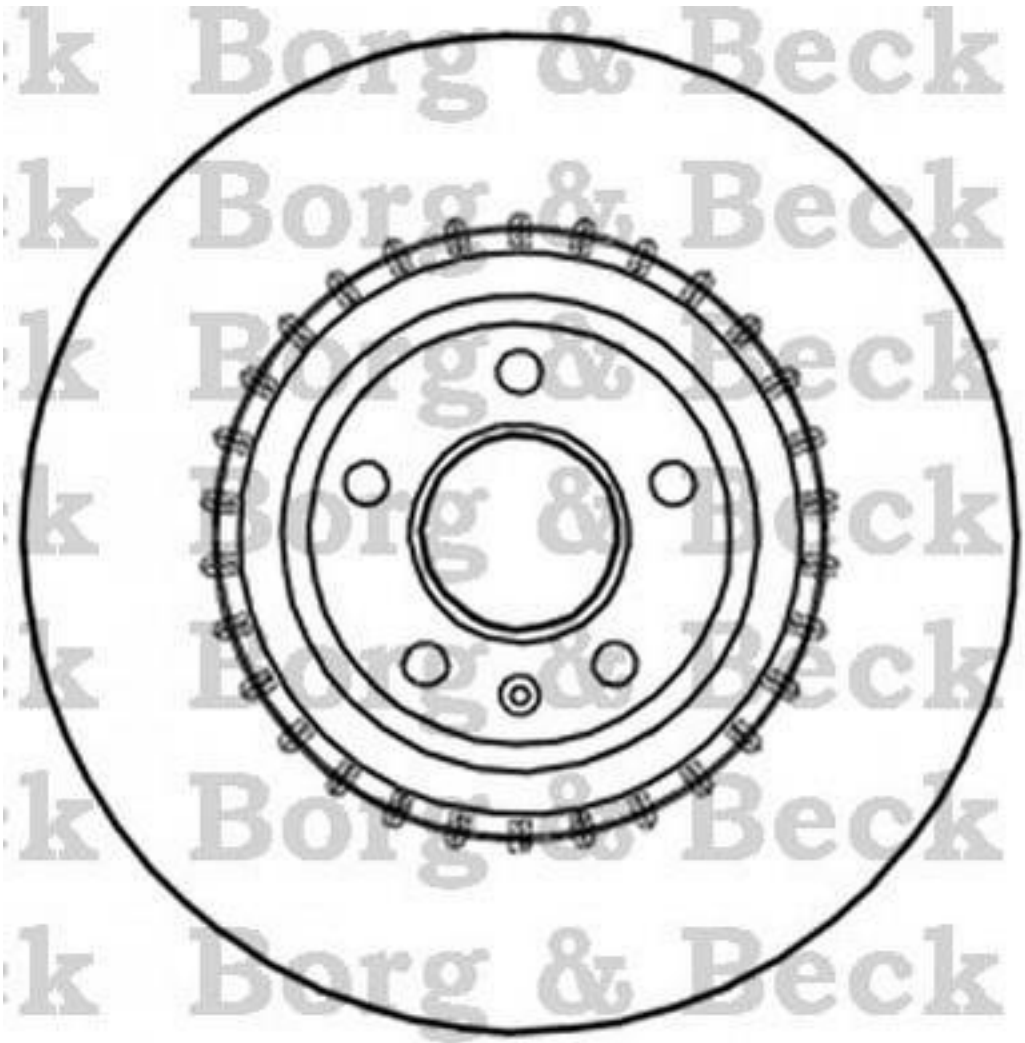

BBD5991S

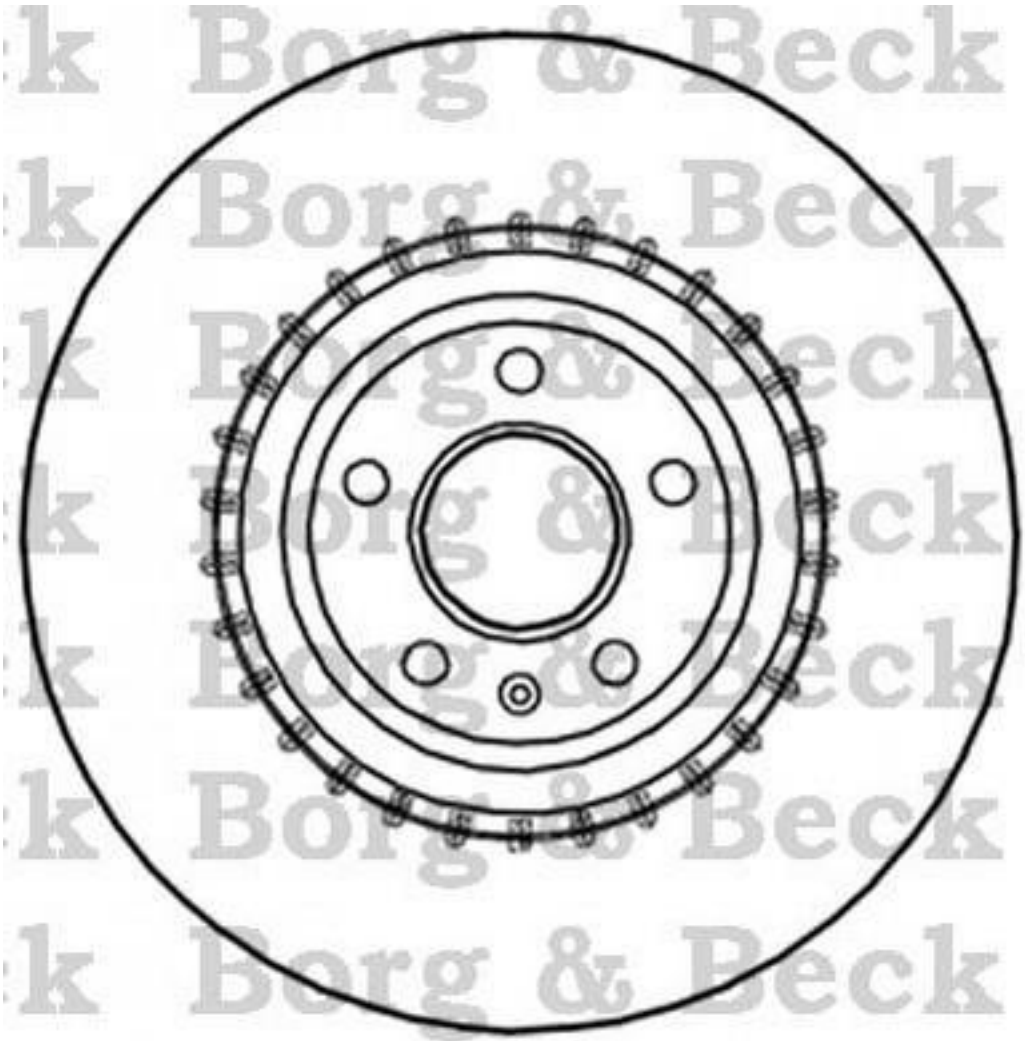

BBD5991S