Borg & Beck - BBD5992S - Disco de freno

Diámetro [mm]: 356
Tipo de disco de frenos: ventilado
Espesor mínimo [mm]: 31,5
Diseño/cantidad de taladros: 5H
Diámetro de centrado [mm]: 67,9
Altura de construcción [mm]: 53,9
para espesor de

Diámetro [mm]: 356
Tipo de disco de frenos: ventilado
Espesor mínimo [mm]: 31,5
Diseño/cantidad de taladros: 5H
Diámetro de centrado [mm]: 67,9
Altura de construcción [mm]: 53,9
para espesor de disco [mm]: 34

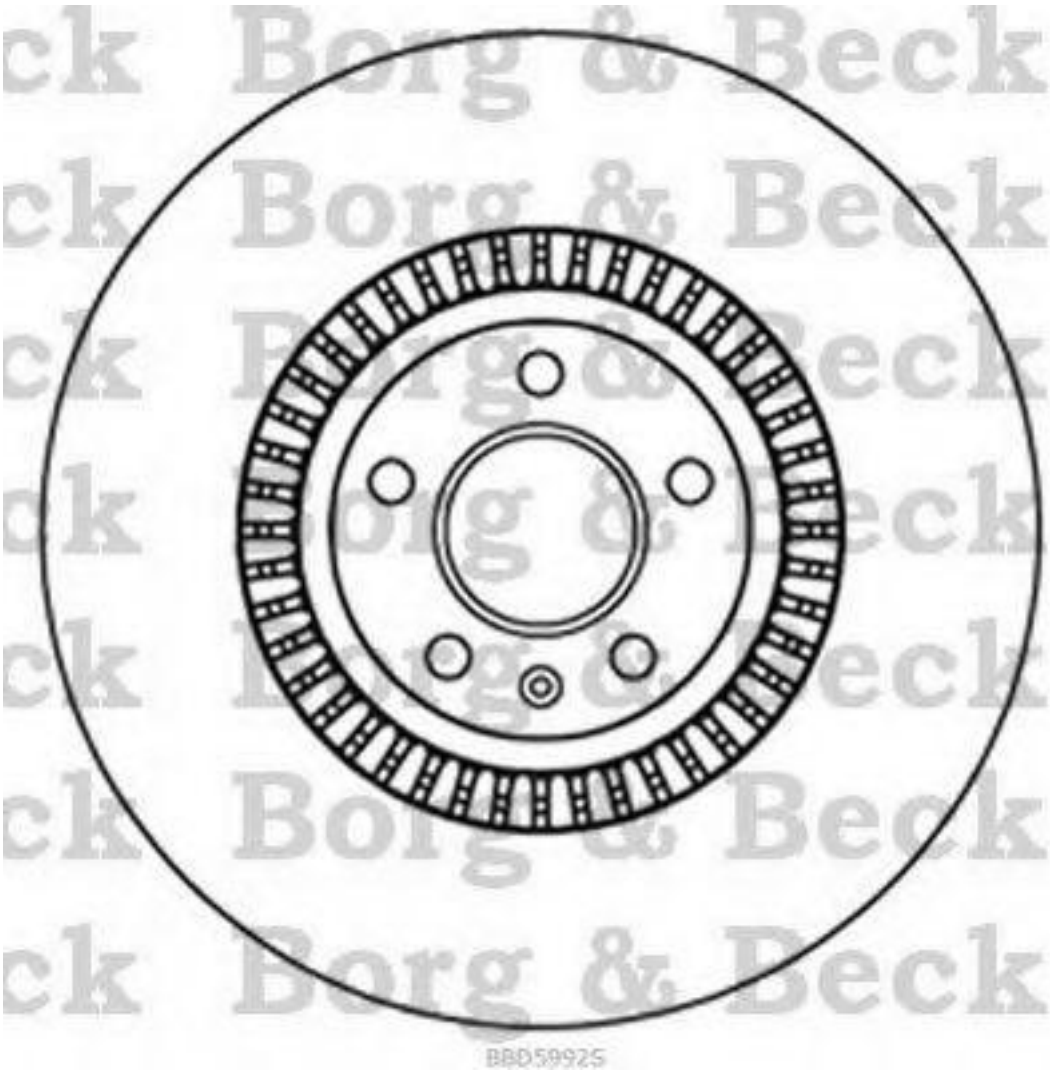

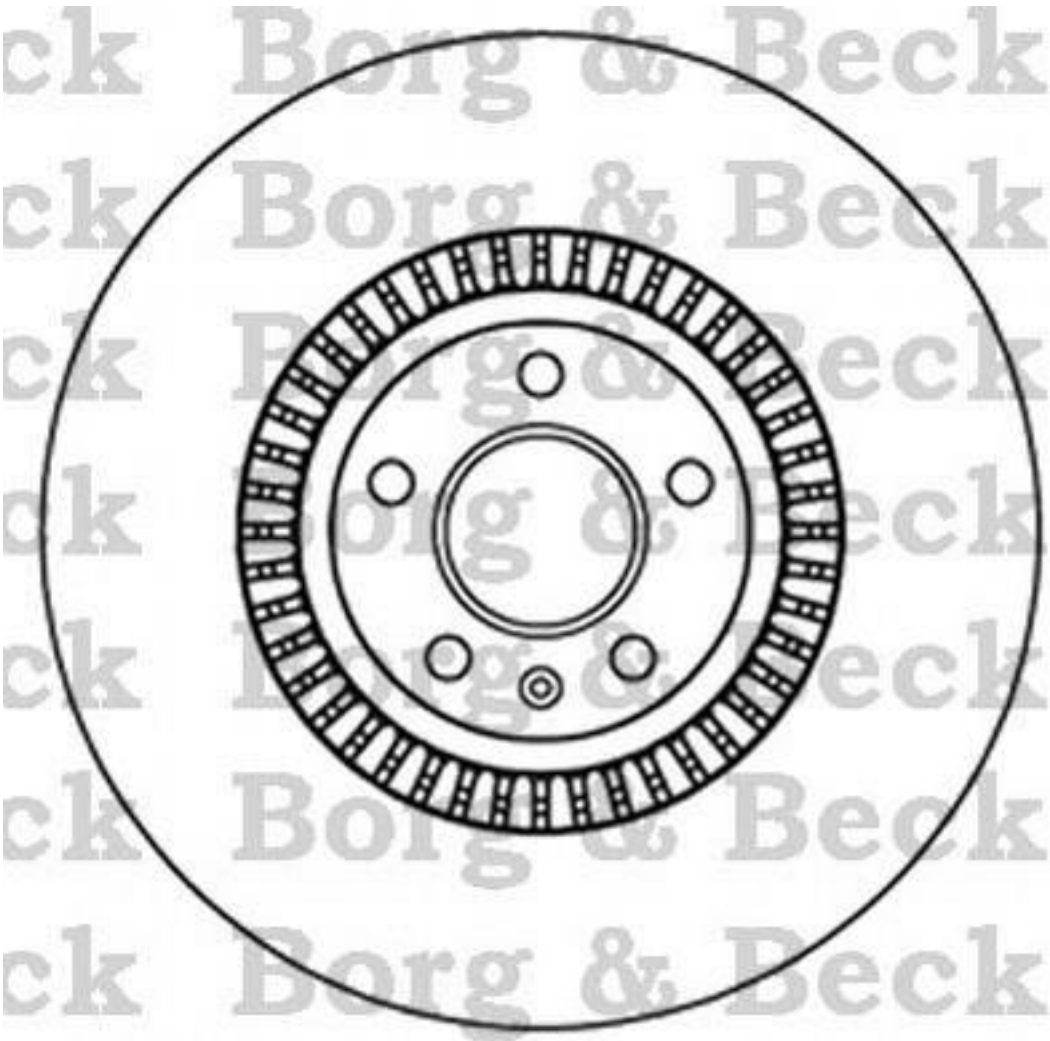

BBD5992S

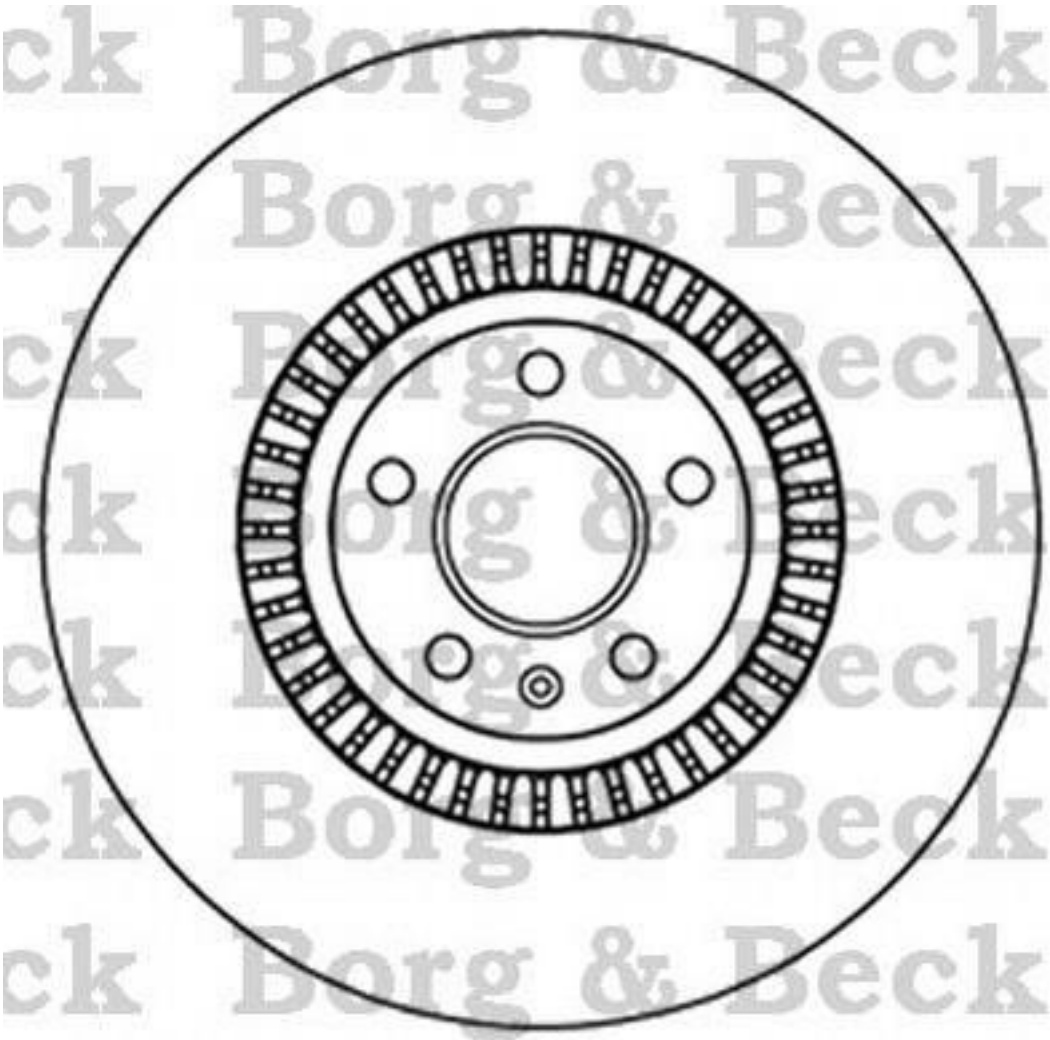
ck Borg & Beck
ck Borg & Beck
ck Borg & Beck
ck Borg & Beck
ck Borg & Beck
ck Borg & Beck
ck Borg & Beck

BBD5992S