Borg & Beck - BBD6018S - Disco de freno

Diámetro [mm]: 380
Tipo de disco de frenos: ventilado
Espesor mínimo [mm]: 31
Diseño/cantidad de taladros: 5H
Diámetro de centrado [mm]: 79
Altura de construcción [mm]: 81
para espesor de disco
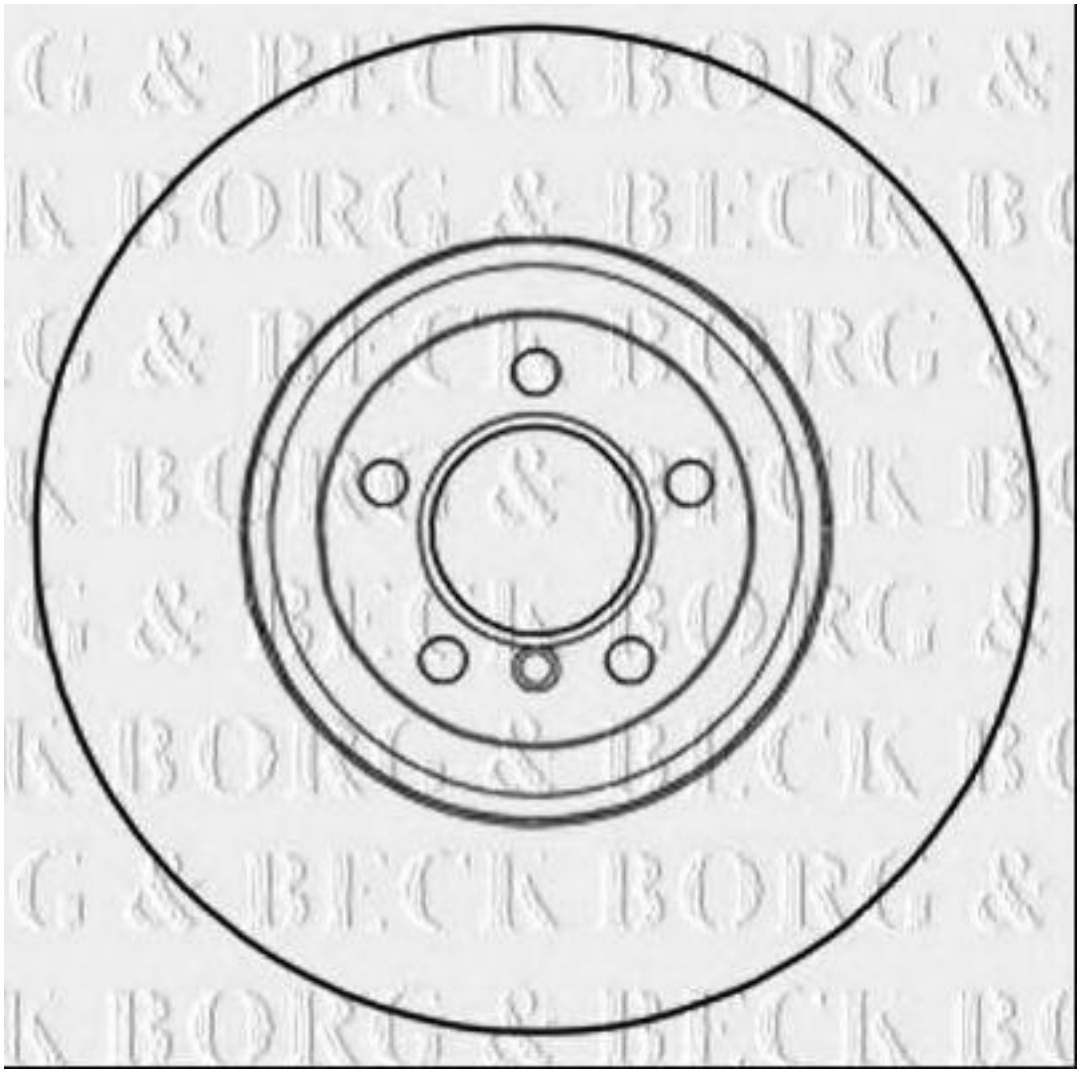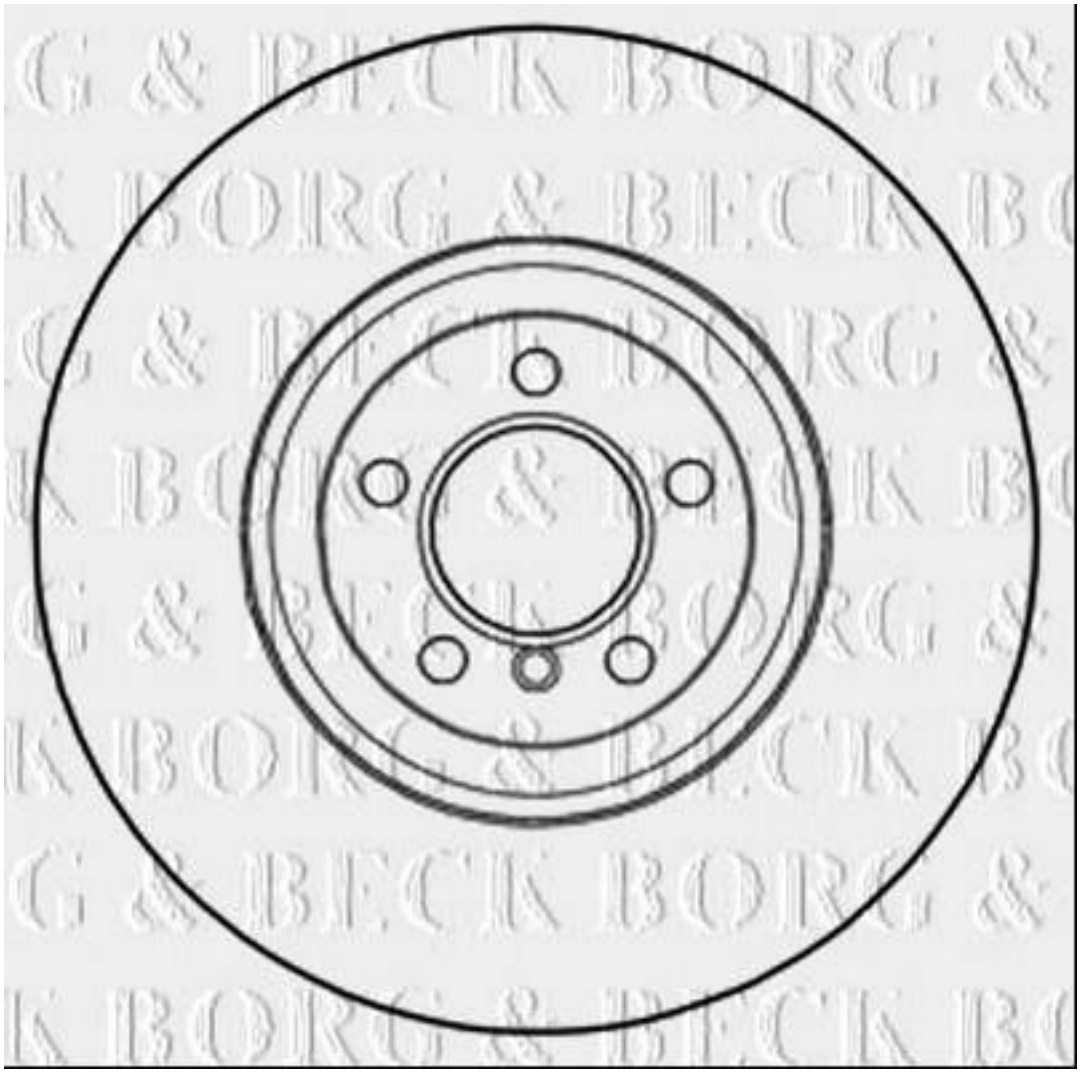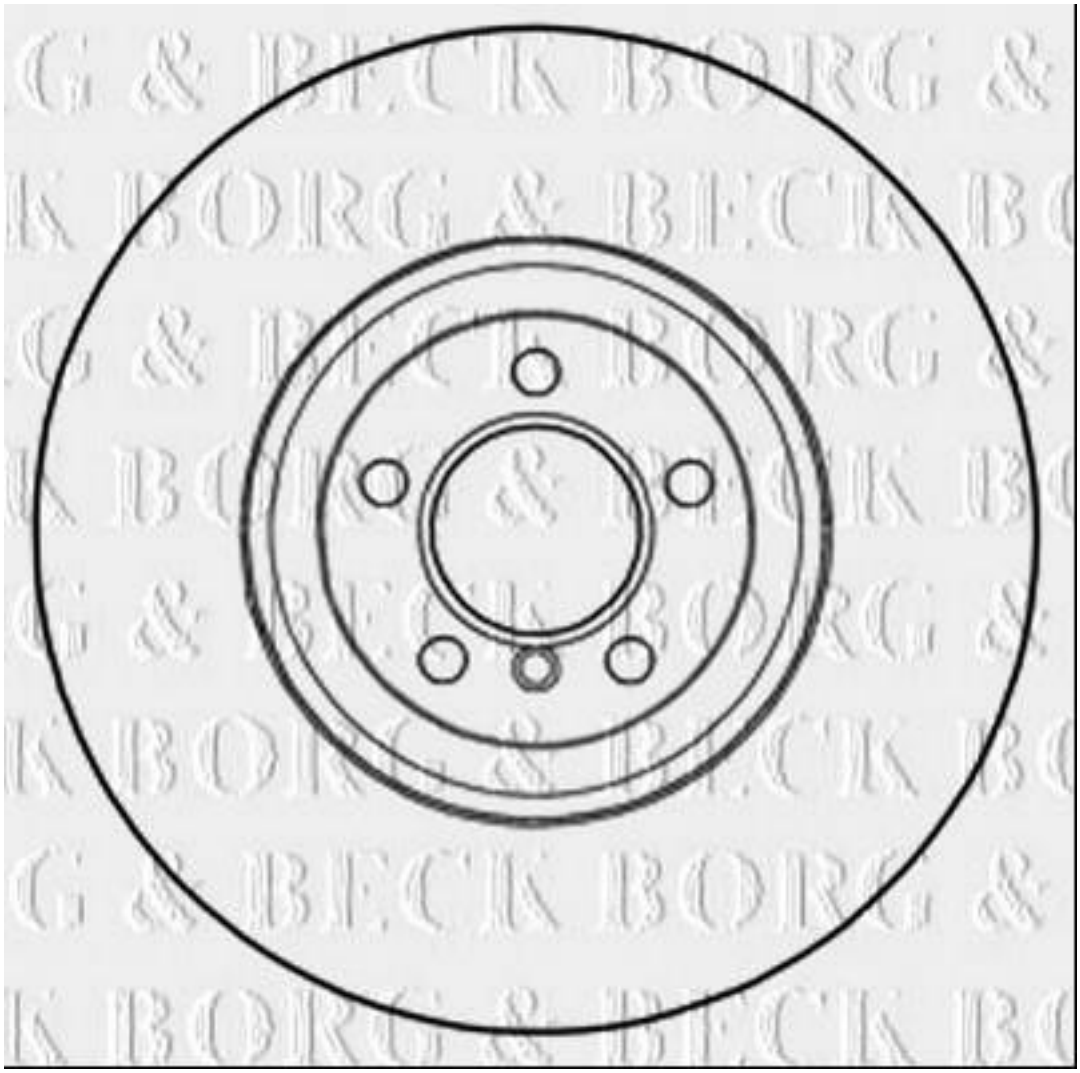
Diámetro [mm]: 380
Tipo de disco de frenos: ventilado
Espesor mínimo [mm]: 31
Diseño/cantidad de taladros: 5H
Diámetro de centrado [mm]: 79
Altura de construcción [mm]: 81
para espesor de disco [mm]: 34