Borg & Beck - BBD6039S - Disco de freno

Diámetro [mm]: 330
Tipo de disco de frenos: ventilado
Espesor mínimo [mm]: 22,4
Diseño/cantidad de taladros: 5H
Diámetro de centrado [mm]: 75
Altura de construcción [mm]: 66
para espesor de disc
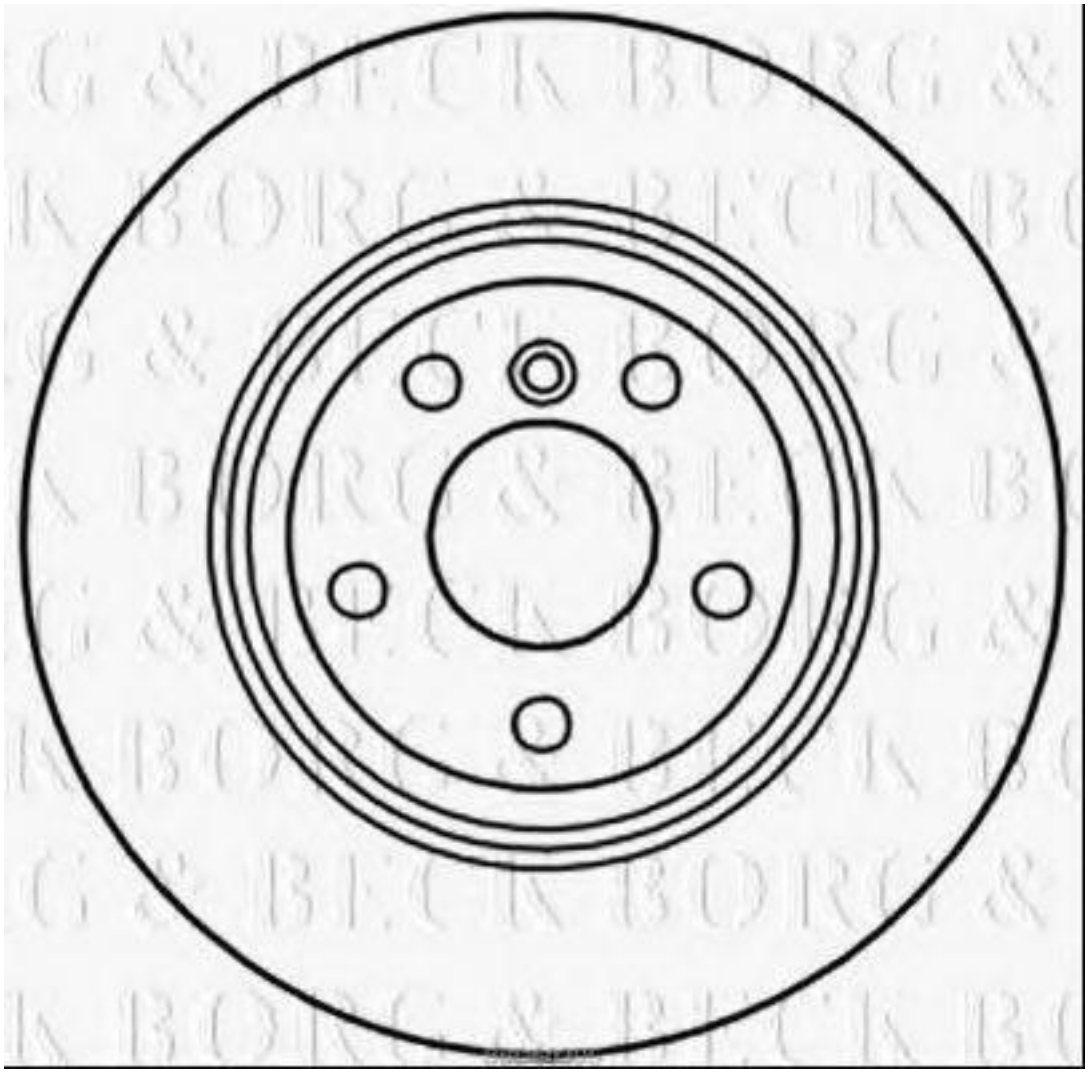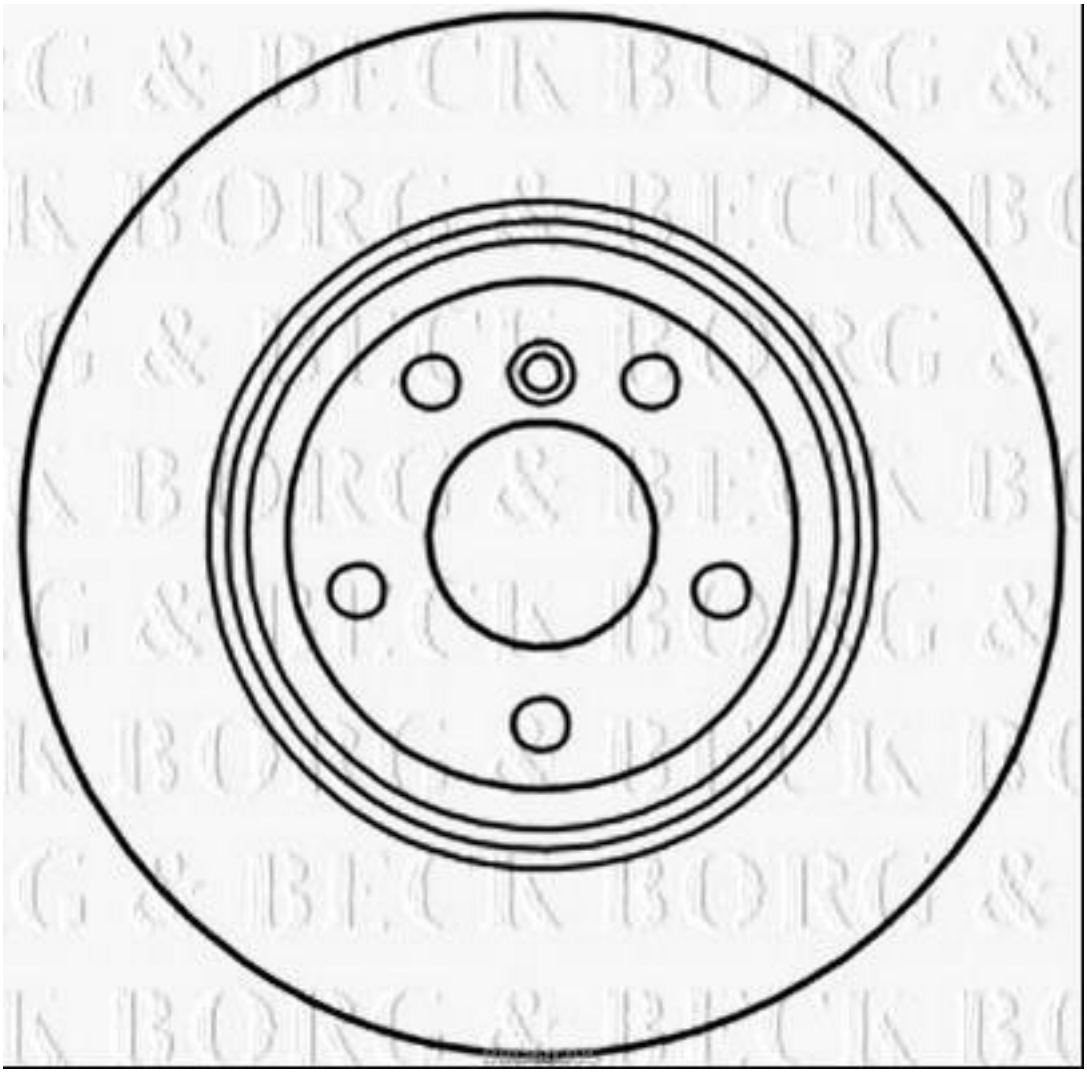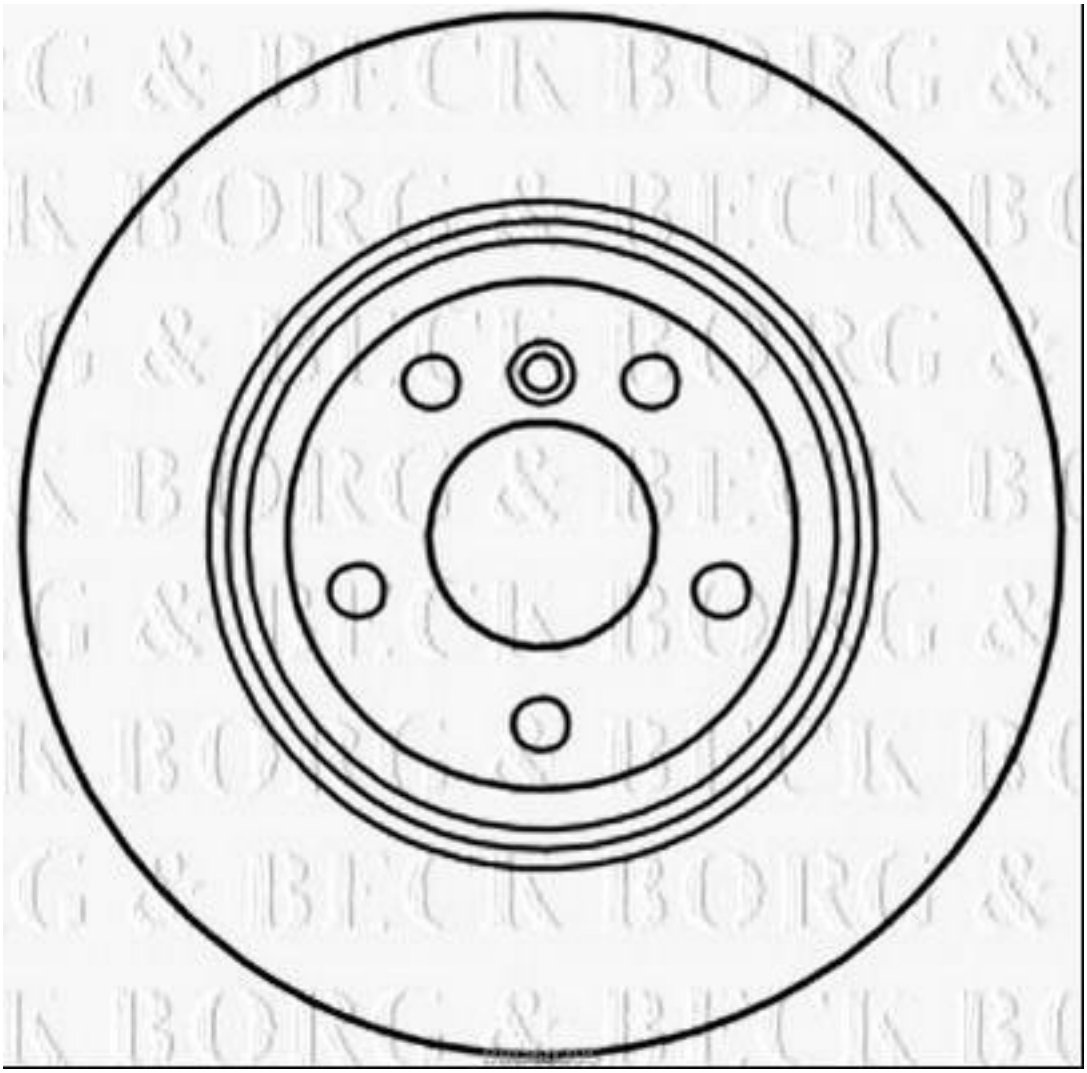
Diámetro [mm]: 330
Tipo de disco de frenos: ventilado
Espesor mínimo [mm]: 22,4
Diseño/cantidad de taladros: 5H
Diámetro de centrado [mm]: 75
Altura de construcción [mm]: 66
para espesor de disco [mm]: 24