Borg & Beck - BBP1822 - Juego de pastillas de freno

Altura 1 [mm]: 51,2
Sistema de frenos: Lucas - Girling
Longitud contacto de aviso: 210
Ancho 1 [mm]: 94,8
Espesor/grosor 1 [mm]: 16,2
Cantidad de muelles: 4
cantidad de elementos de fricción: 4

Altura 1 [mm]: 51,2
Sistema de frenos: Lucas - Girling
Longitud contacto de aviso: 210
Ancho 1 [mm]: 94,8
Espesor/grosor 1 [mm]: 16,2
Cantidad de muelles: 4
cantidad de elementos de fricción: 4

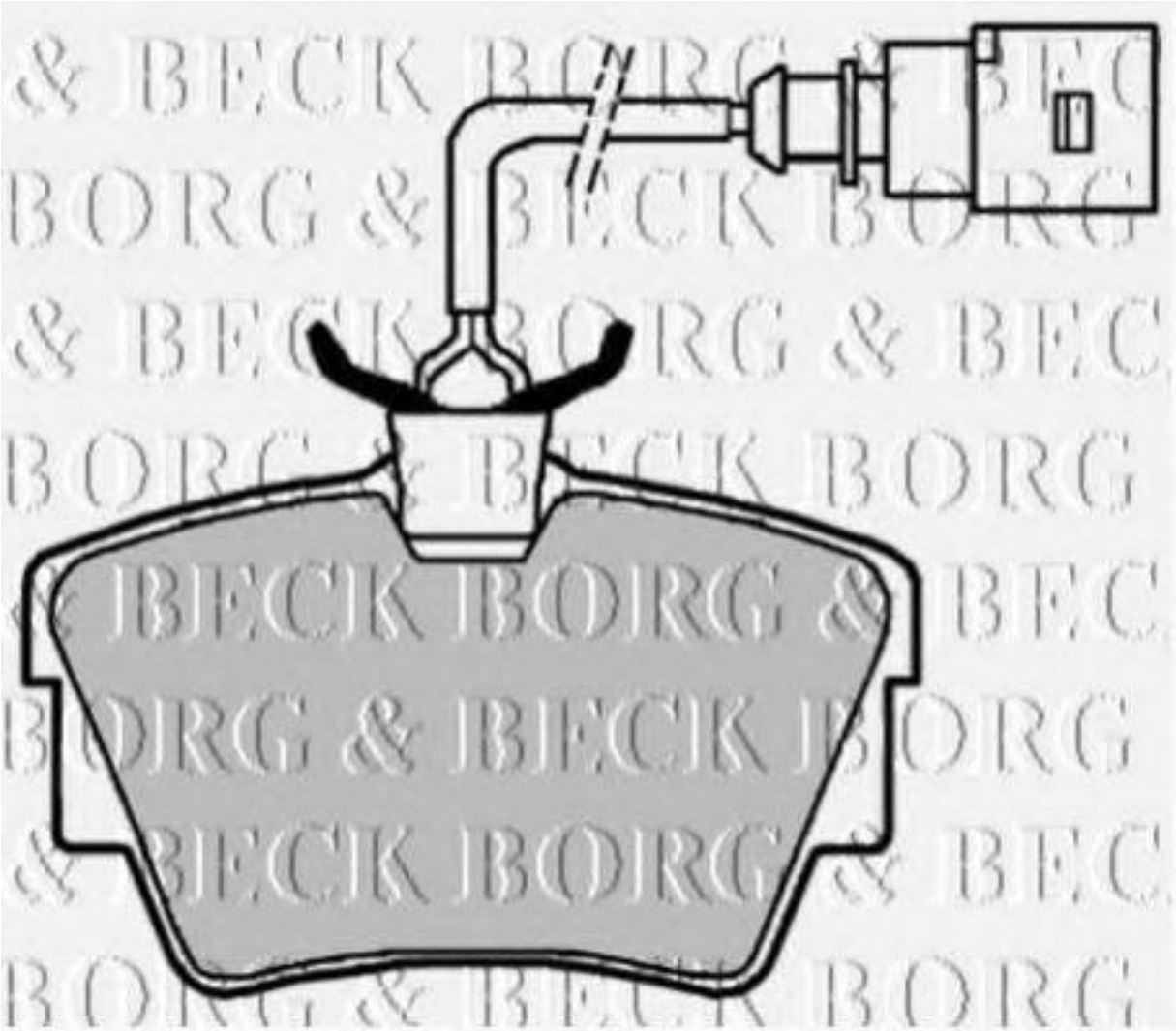

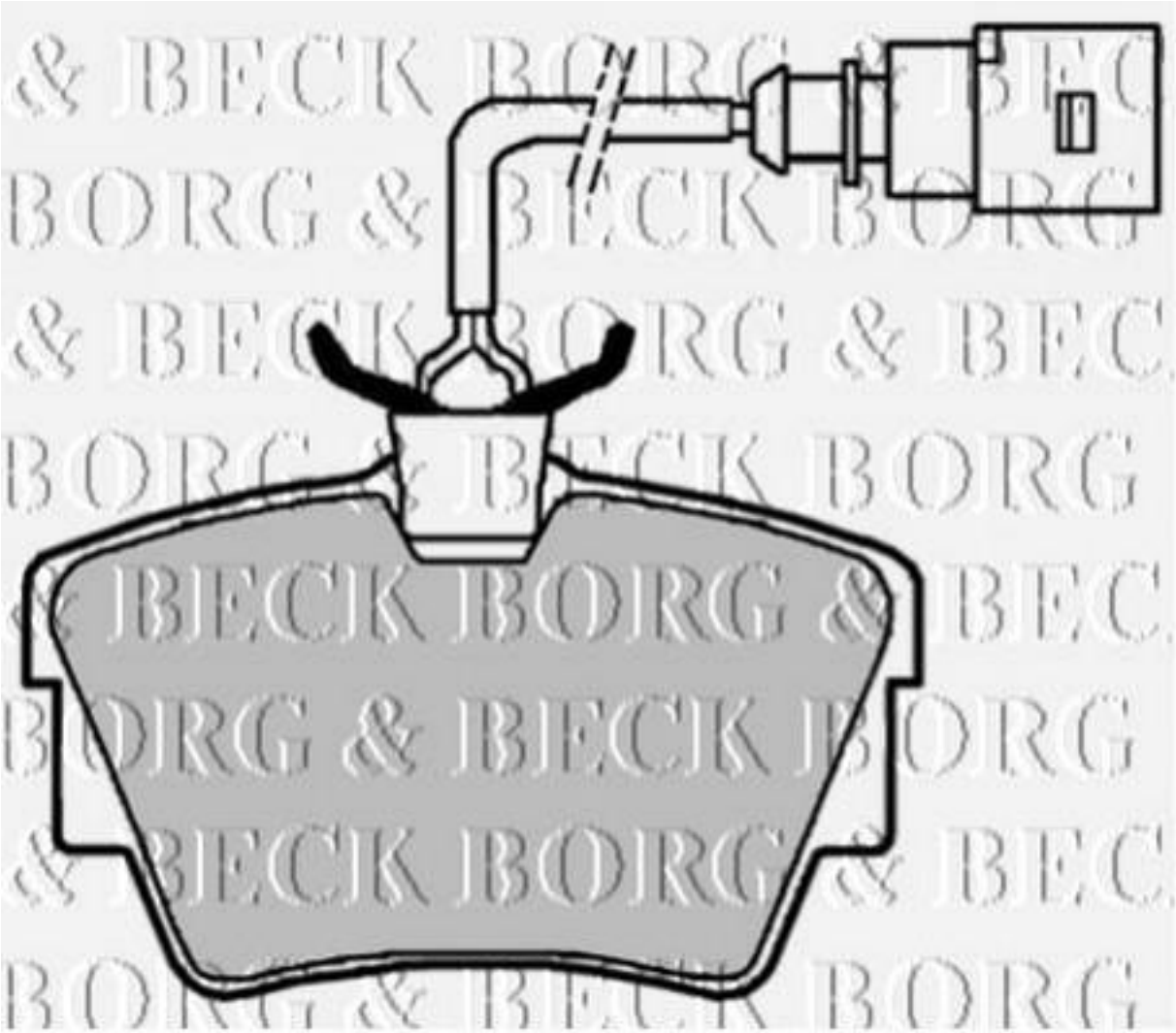
BECK BORG
BORG & BECK
BECK BORG
BECK BORG
BORG & BECK
BECK BORG
BECK BORG
BORG & BECK
BECK BORG
BECK BORG
BORG & BECK

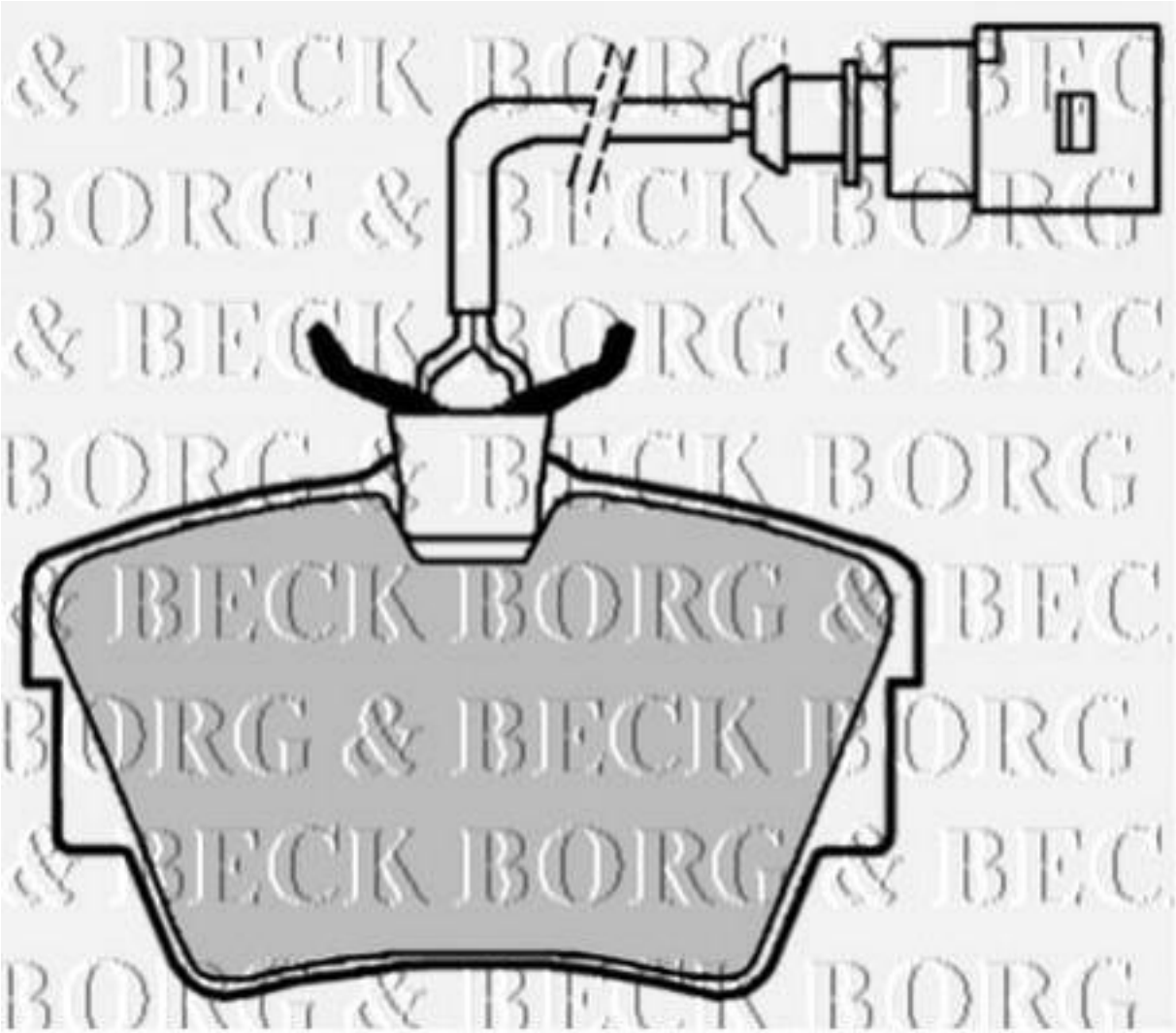
BECK BORG
BORG & BECK
BECK BORG
BECK BORG
BORG & BECK
BECK BORG
BORG & BECK
BECK BORG