Borg & Beck - BBP1908 - Juego de pastillas de freno

Altura 1 [mm]: 53,6
Sistema de frenos: Bosch
Longitud contacto de aviso: 220
Ancho 1 [mm]: 115,7
Espesor/grosor 1 [mm]: 15,7
cantidad de elementos de fricción: 4

Altura 1 [mm]: 53,6
Sistema de frenos: Bosch
Longitud contacto de aviso: 220
Ancho 1 [mm]: 115,7
Espesor/grosor 1 [mm]: 15,7
cantidad de elementos de fricción: 4

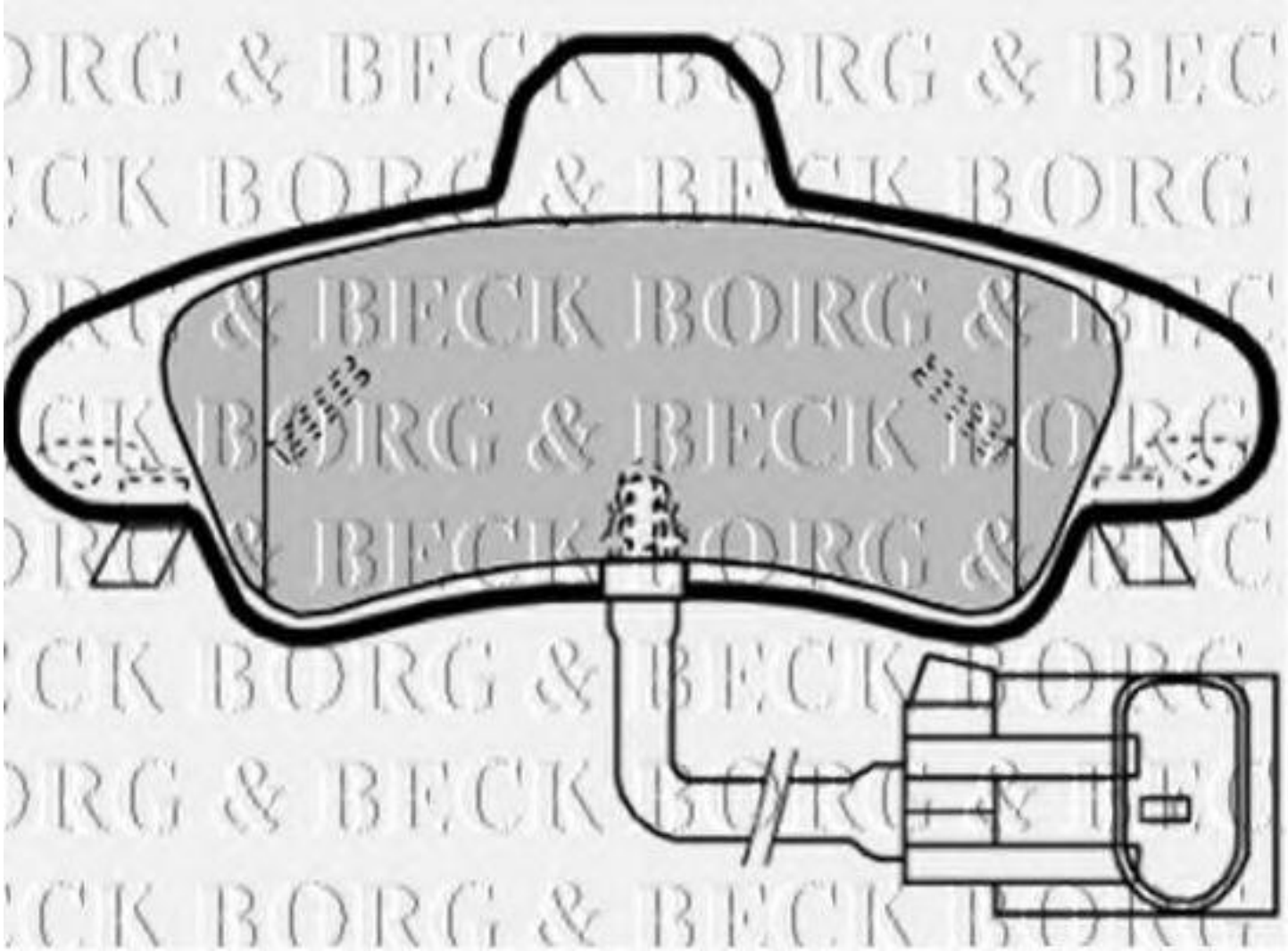

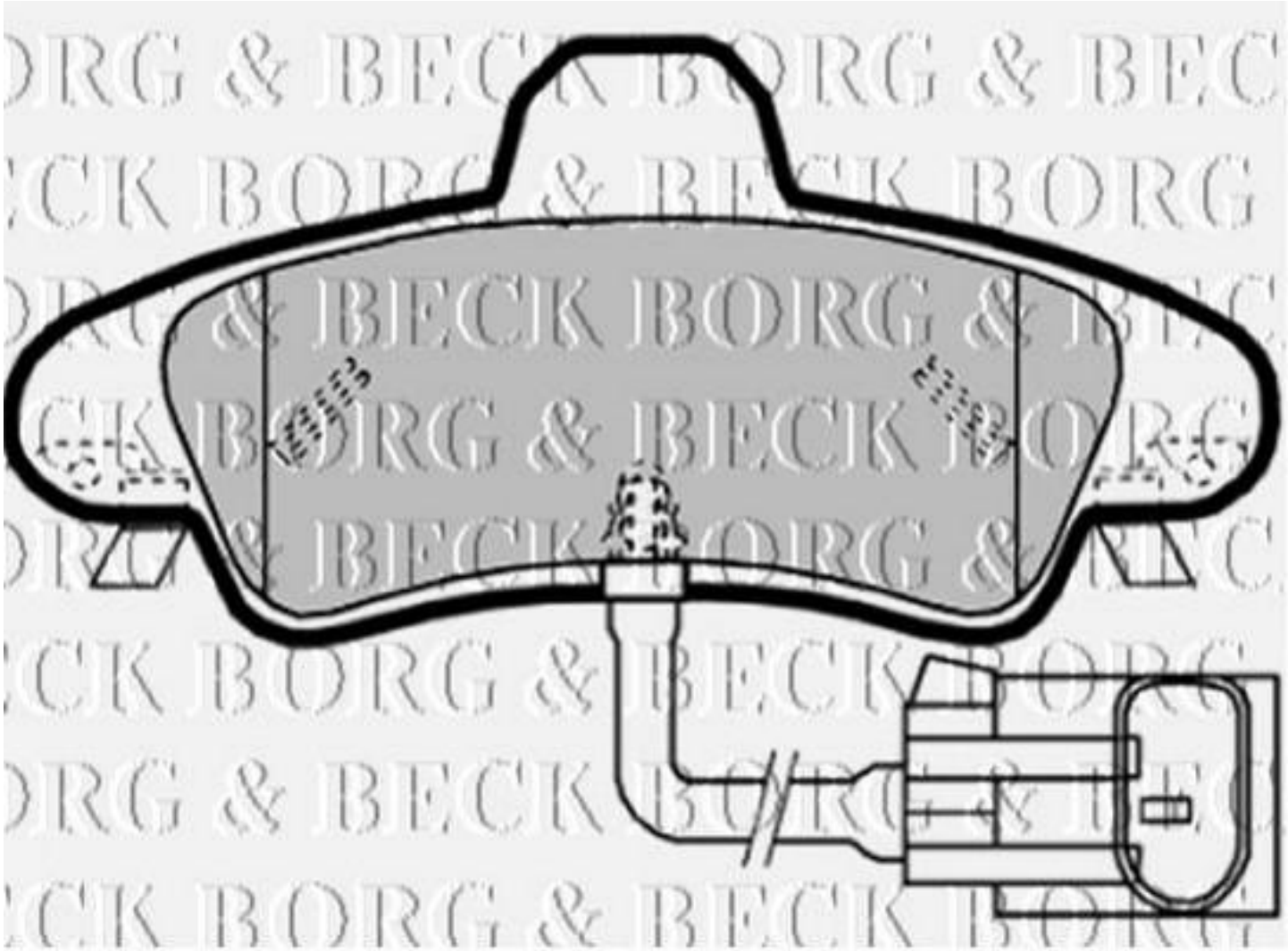
BORG & BECK

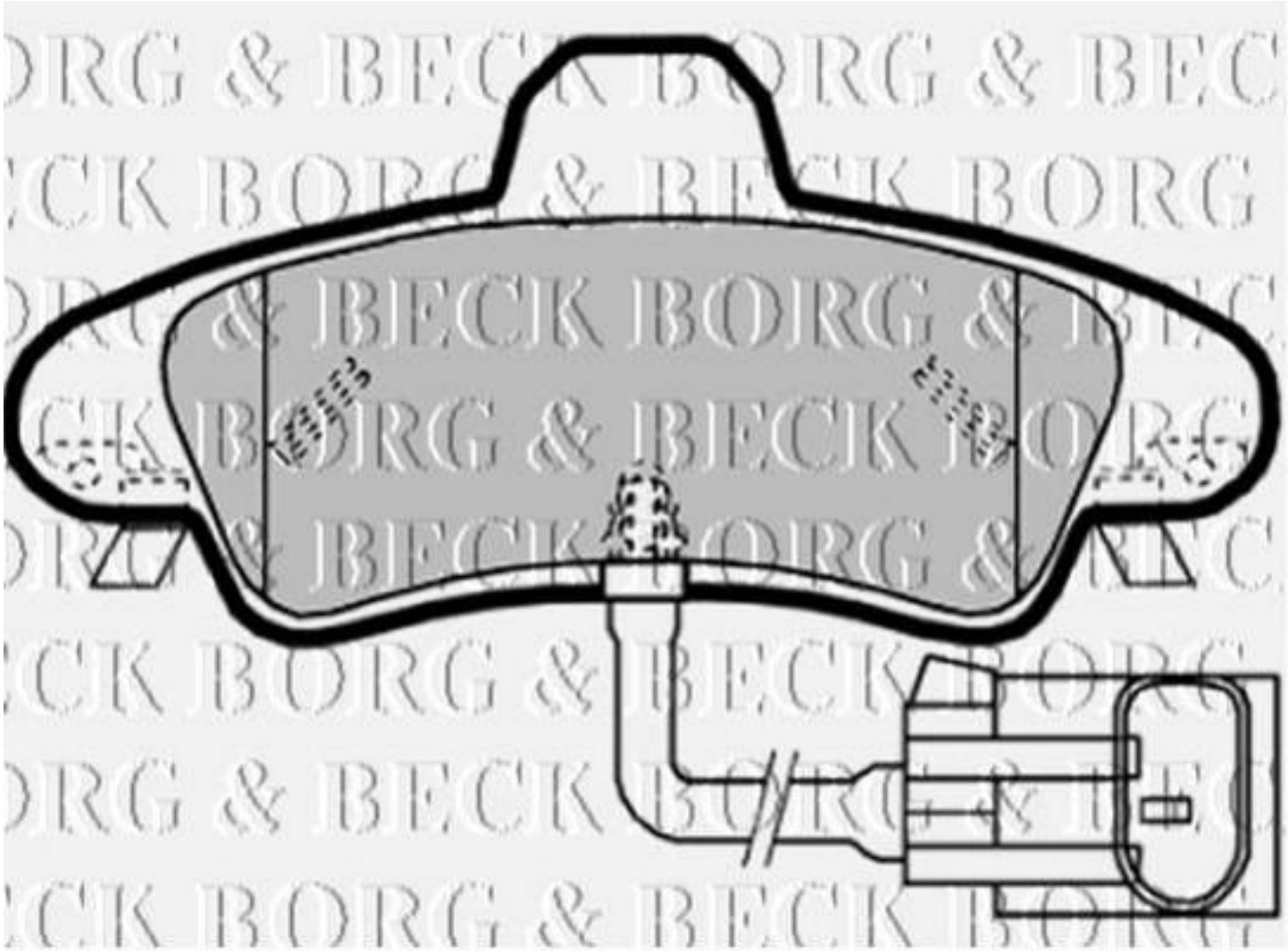
BORG & BECK