Borg & Beck - BBP1918 - Juego de pastillas de freno

Altura 1 [mm]: 77,3
Sistema de frenos: Brembo
Longitud contacto de aviso: 155
Ancho 1 [mm]: 131,8
Espesor/grosor 1 [mm]: 15,5
cantidad de elementos de fricción: 4

Altura 1 [mm]: 77,3
Sistema de frenos: Brembo
Longitud contacto de aviso: 155
Ancho 1 [mm]: 131,8
Espesor/grosor 1 [mm]: 15,5
cantidad de elementos de fricción: 4

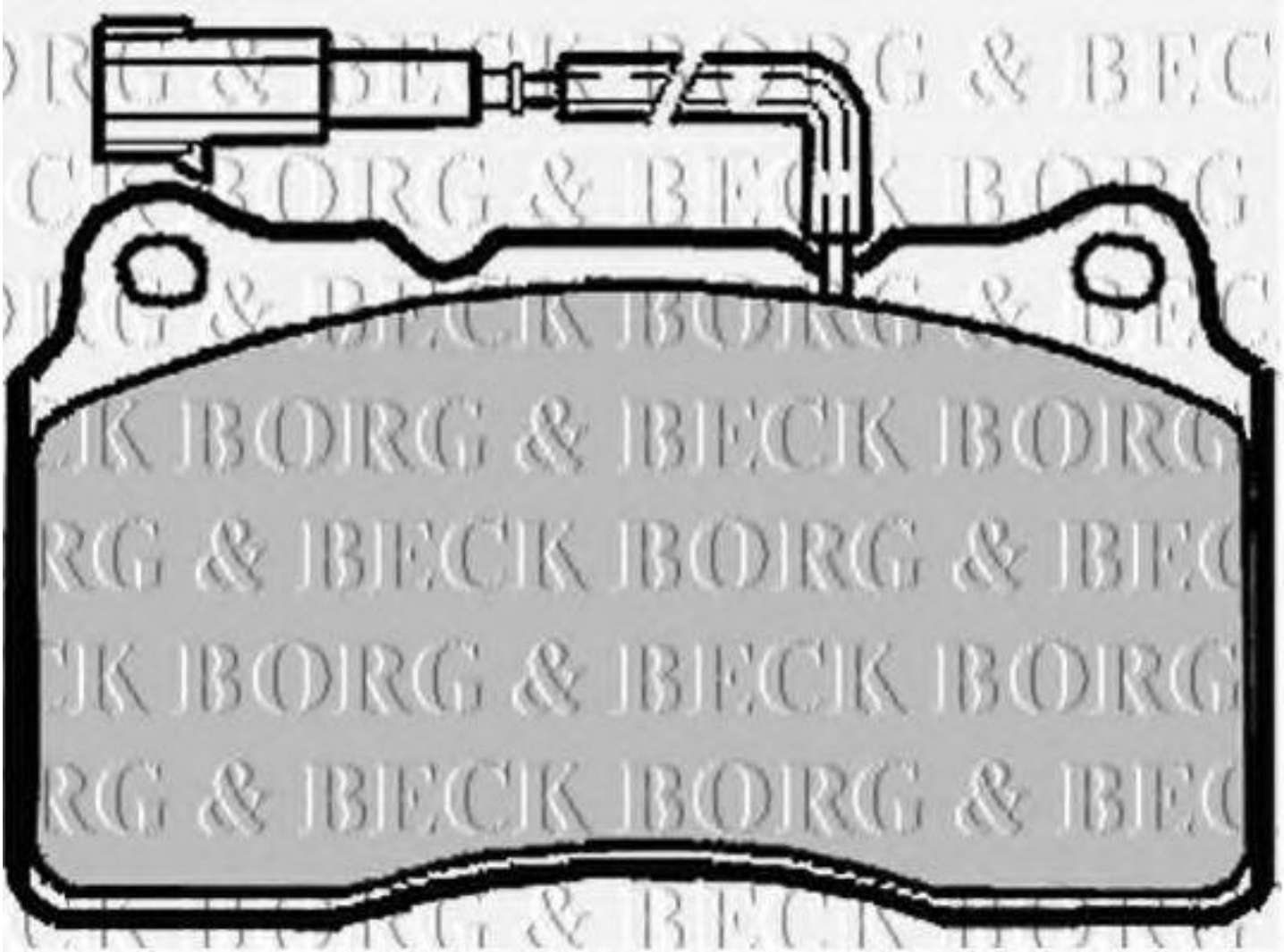

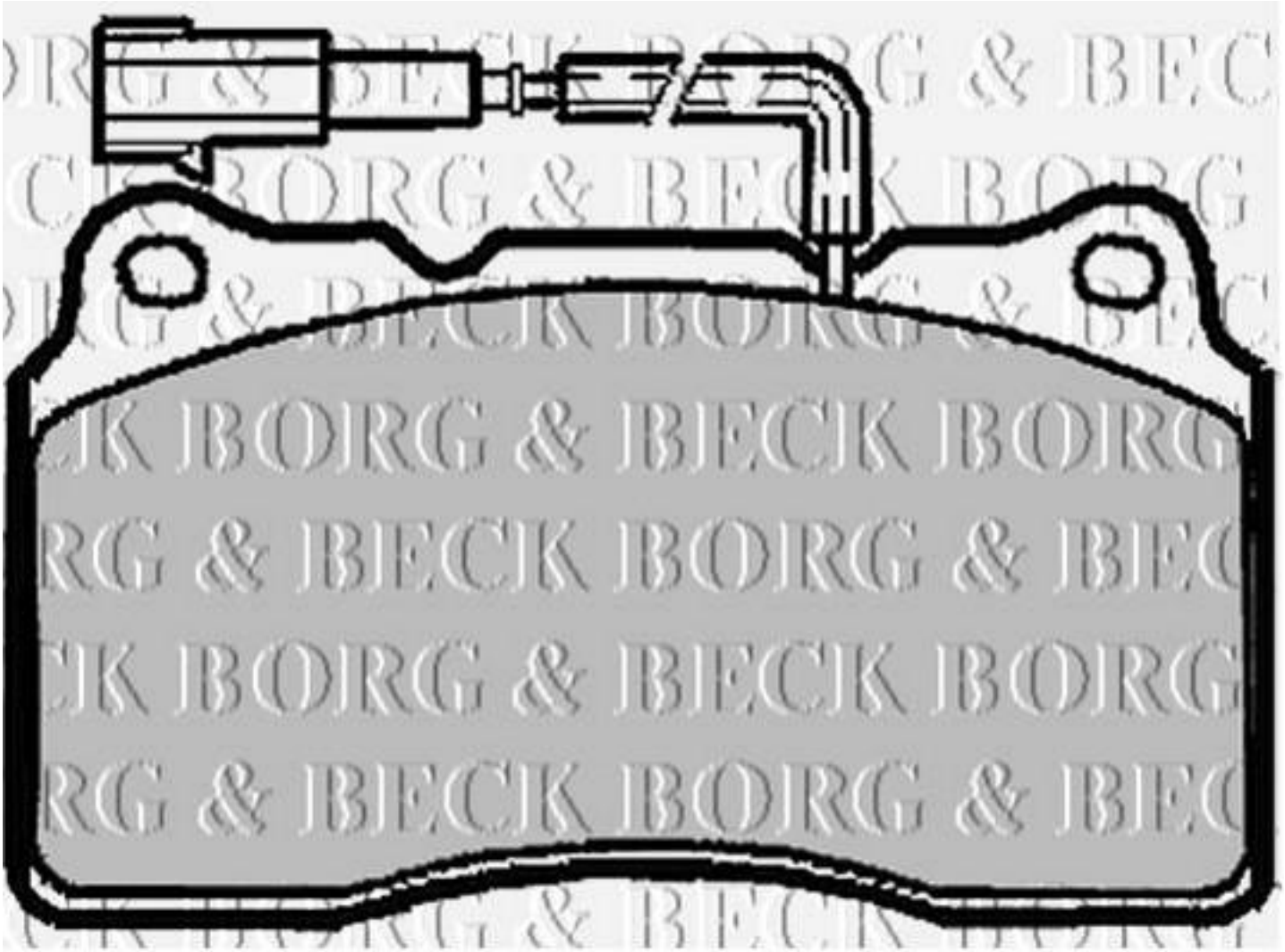
BORG & BECK

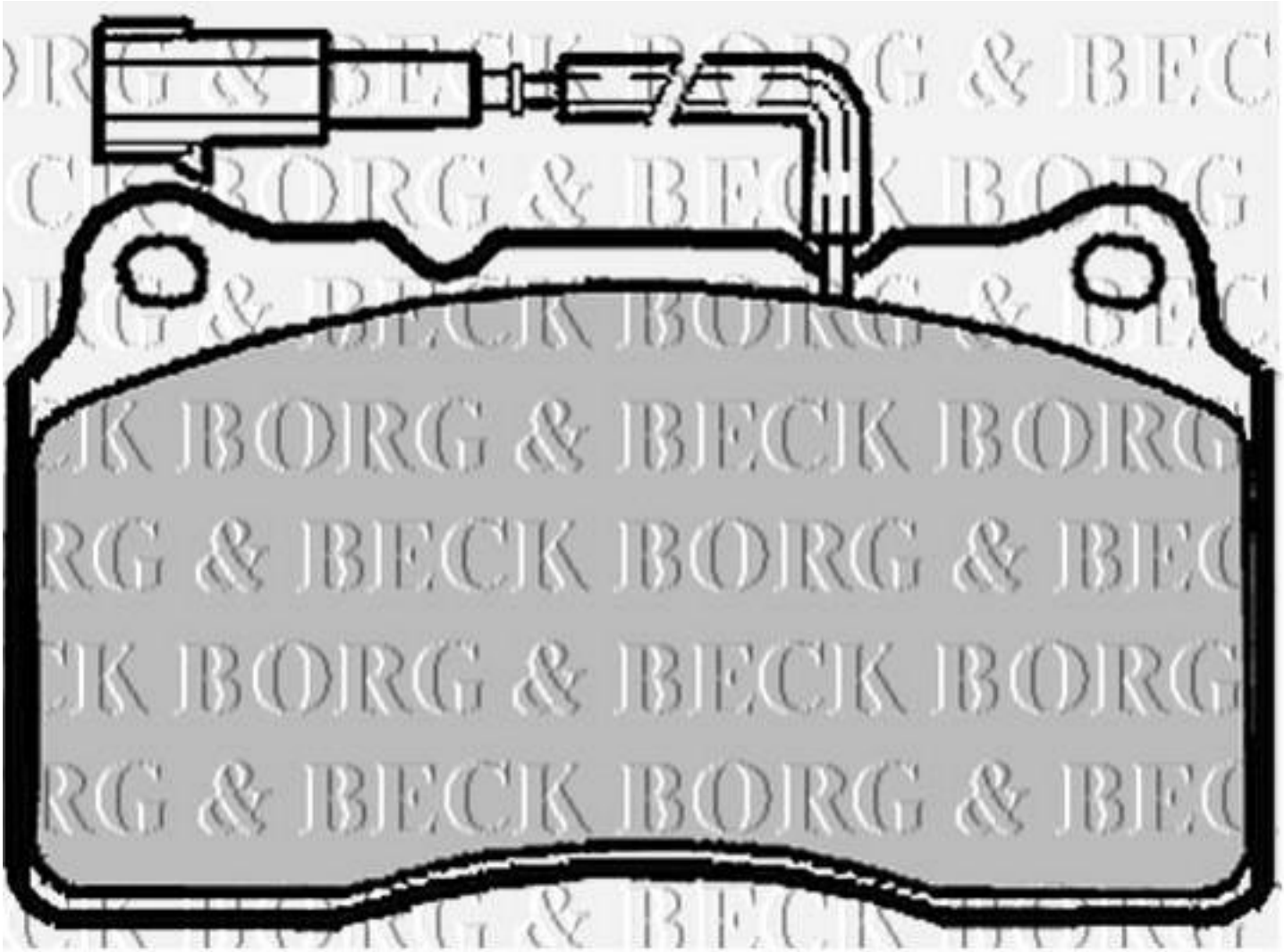
BORG & BECK