Borg & Beck - BBP2149 - Juego de pastillas de freno

Altura 1 [mm]: 51,7
Sistema de frenos: Bosch
Longitud contacto de aviso: 225
Ancho 1 [mm]: 122,9
Espesor/grosor 1 [mm]: 17,3
Cantidad pernos roscados: 2

Altura 1 [mm]: 51,7
Sistema de frenos: Bosch
Longitud contacto de aviso: 225
Ancho 1 [mm]: 122,9
Espesor/grosor 1 [mm]: 17,3
Cantidad pernos roscados: 2

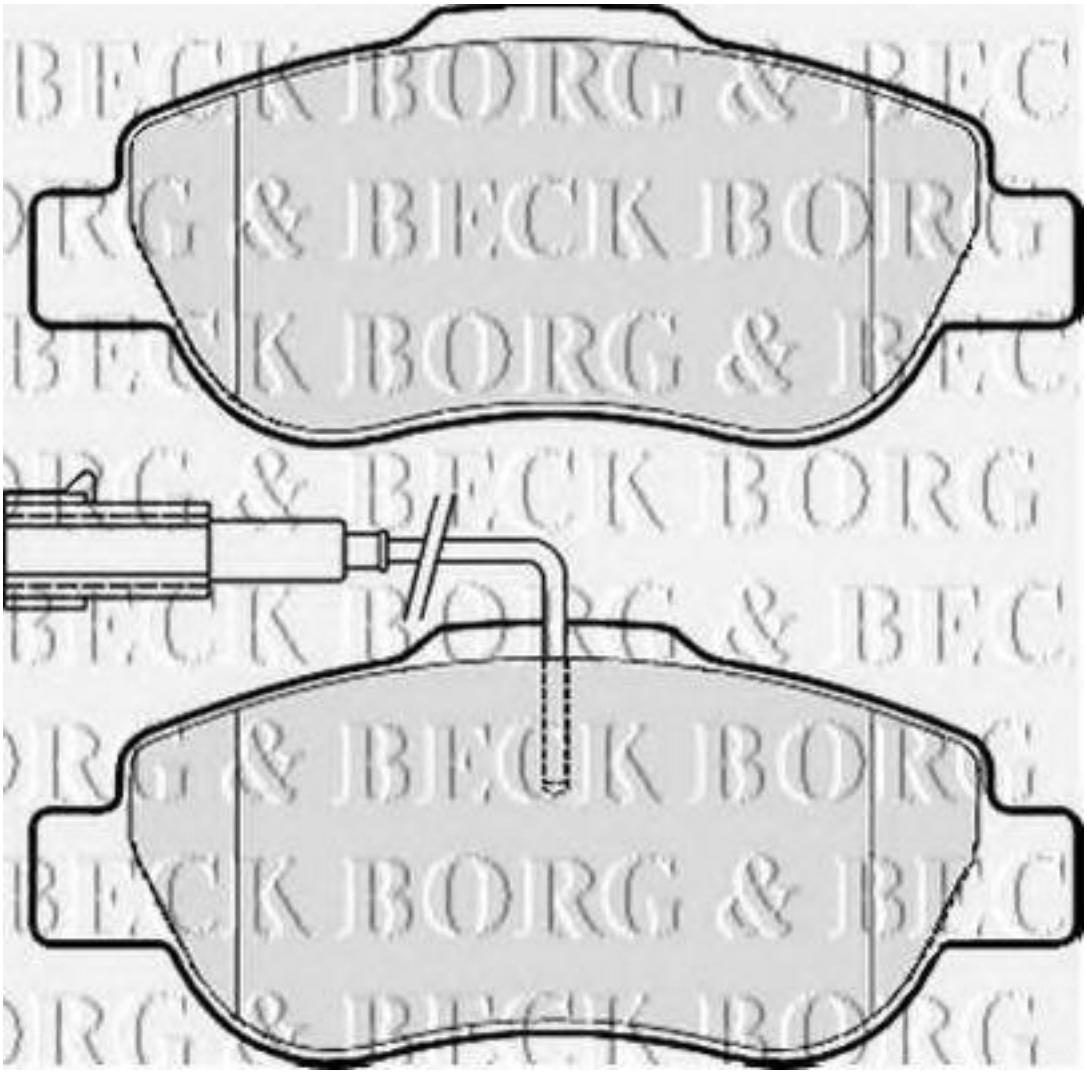

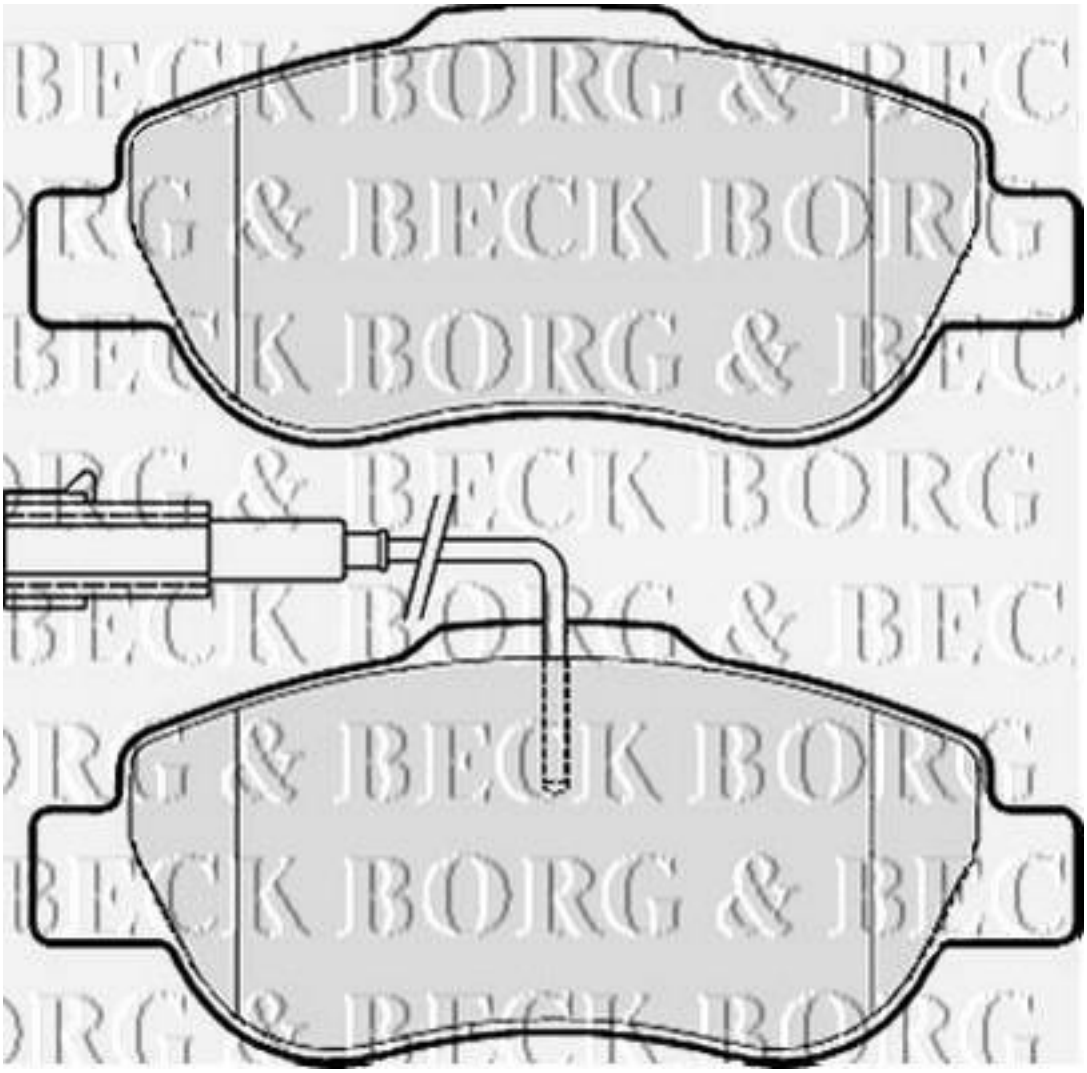
BECK BORG & BEC
ORG & BECK BORG
BECK BORG & BEC
ORG & BECK BORG
BECK BORG & BEC
ORG & BECK BORG
BECK BORG & BEC
ORG & BECK BORG

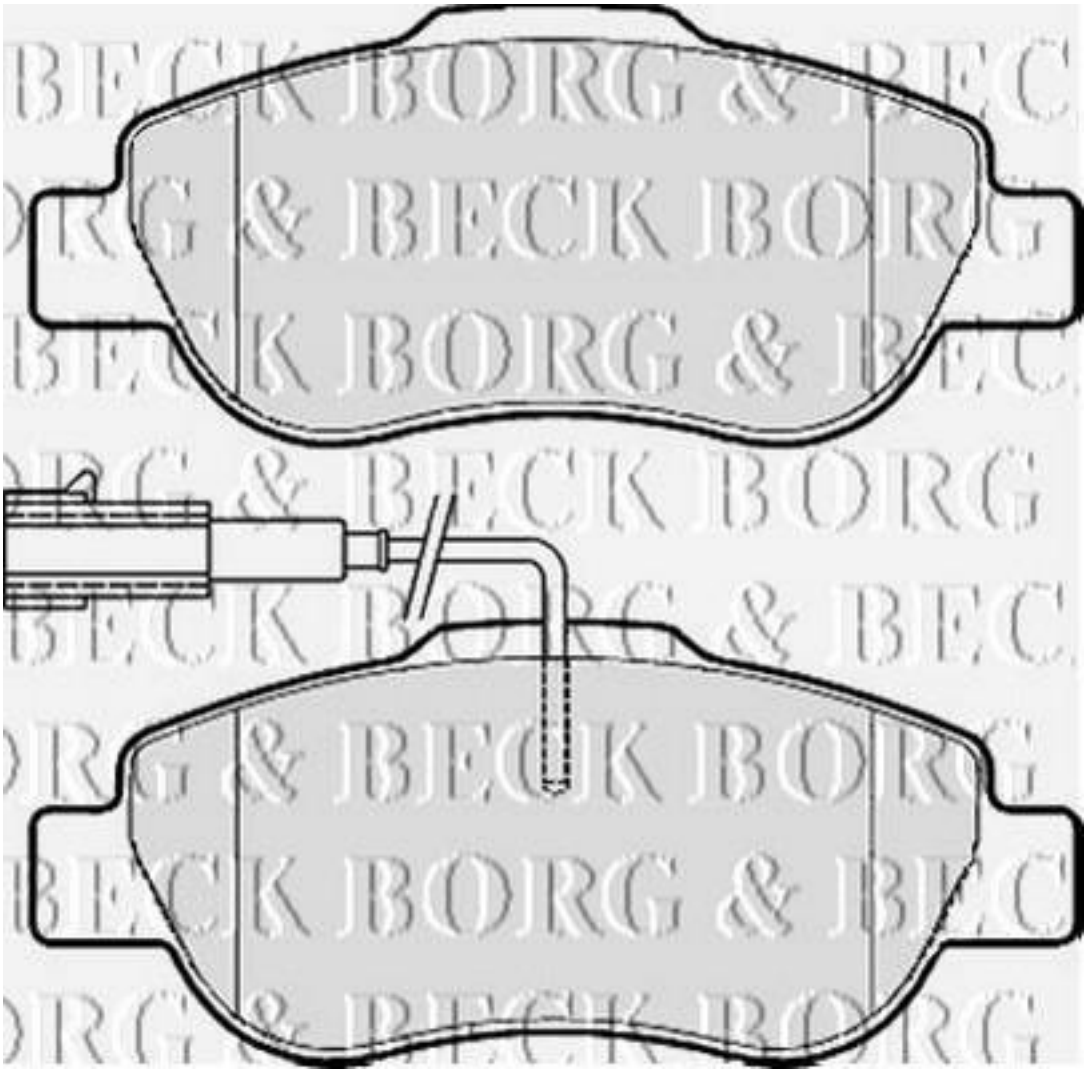
BECK BORG & BEC
ORG & BECK BORG
BECK BORG & BEC
ORG & BECK BORG
BECK BORG & BEC
ORG & BECK BORG
BECK BORG & BEC
ORG & BECK BORG