Borg & Beck - BBP2274 - Juego de pastillas de freno

Altura 1 [mm]: 47,5
Sistema de frenos: Bosch
Longitud contacto de aviso: 165
Ancho 1 [mm]: 101,9
Espesor/grosor 1 [mm]: 17,2
Cantidad pernos roscados: 2

Altura 1 [mm]: 47,5
Sistema de frenos: Bosch
Longitud contacto de aviso: 165
Ancho 1 [mm]: 101,9
Espesor/grosor 1 [mm]: 17,2
Cantidad pernos roscados: 2

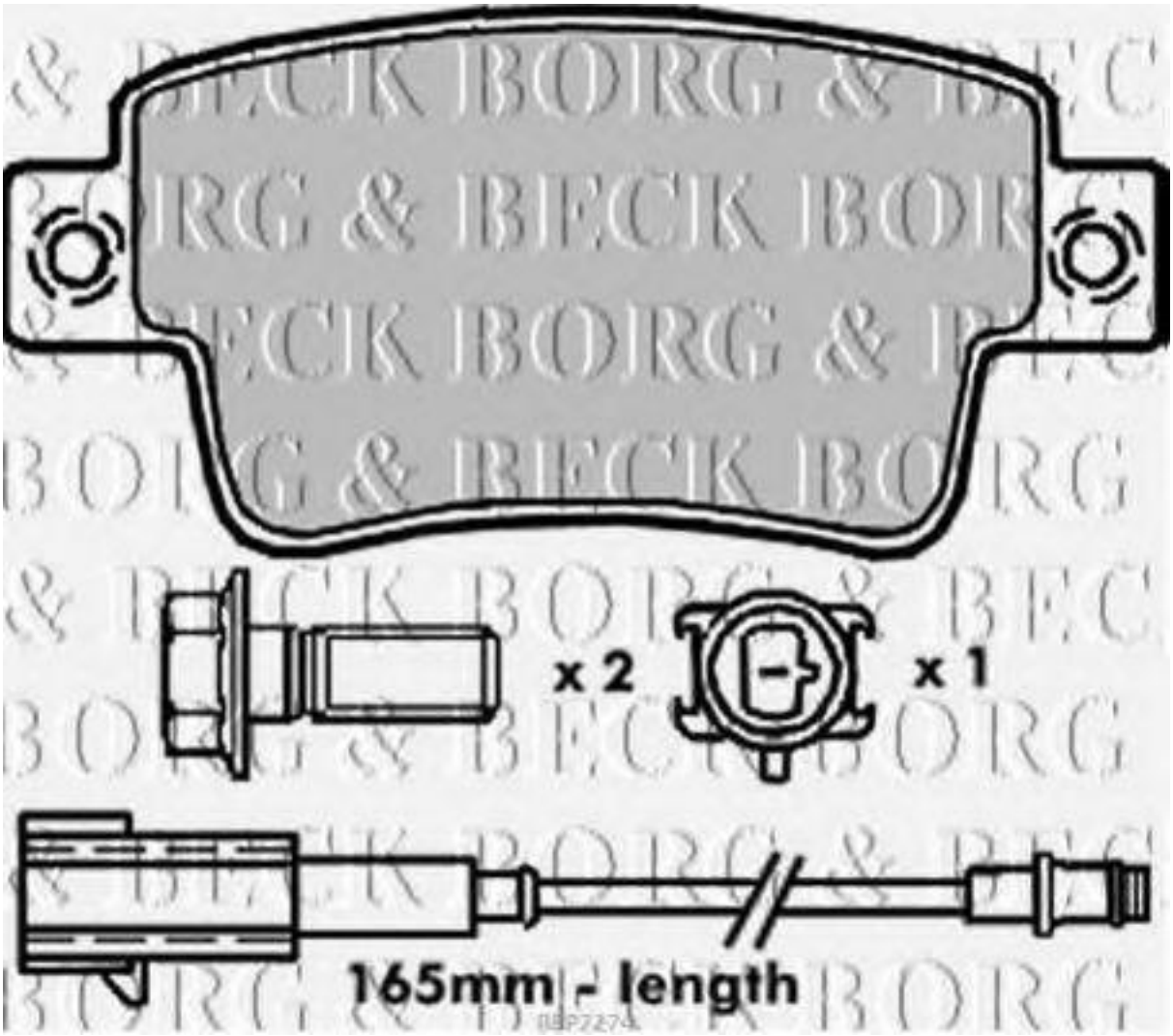

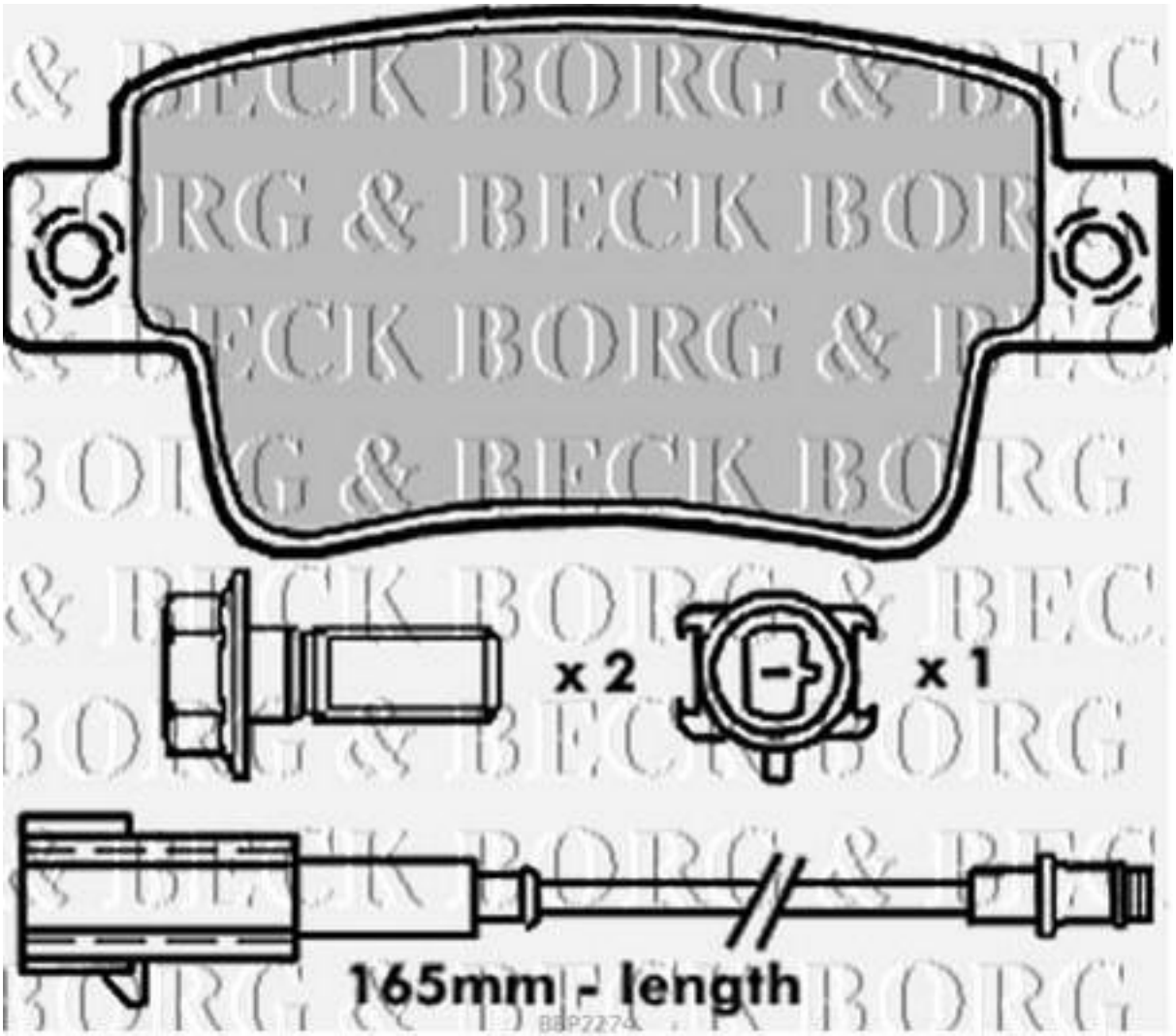
x 2
x 1
165mm - length
BBP2274

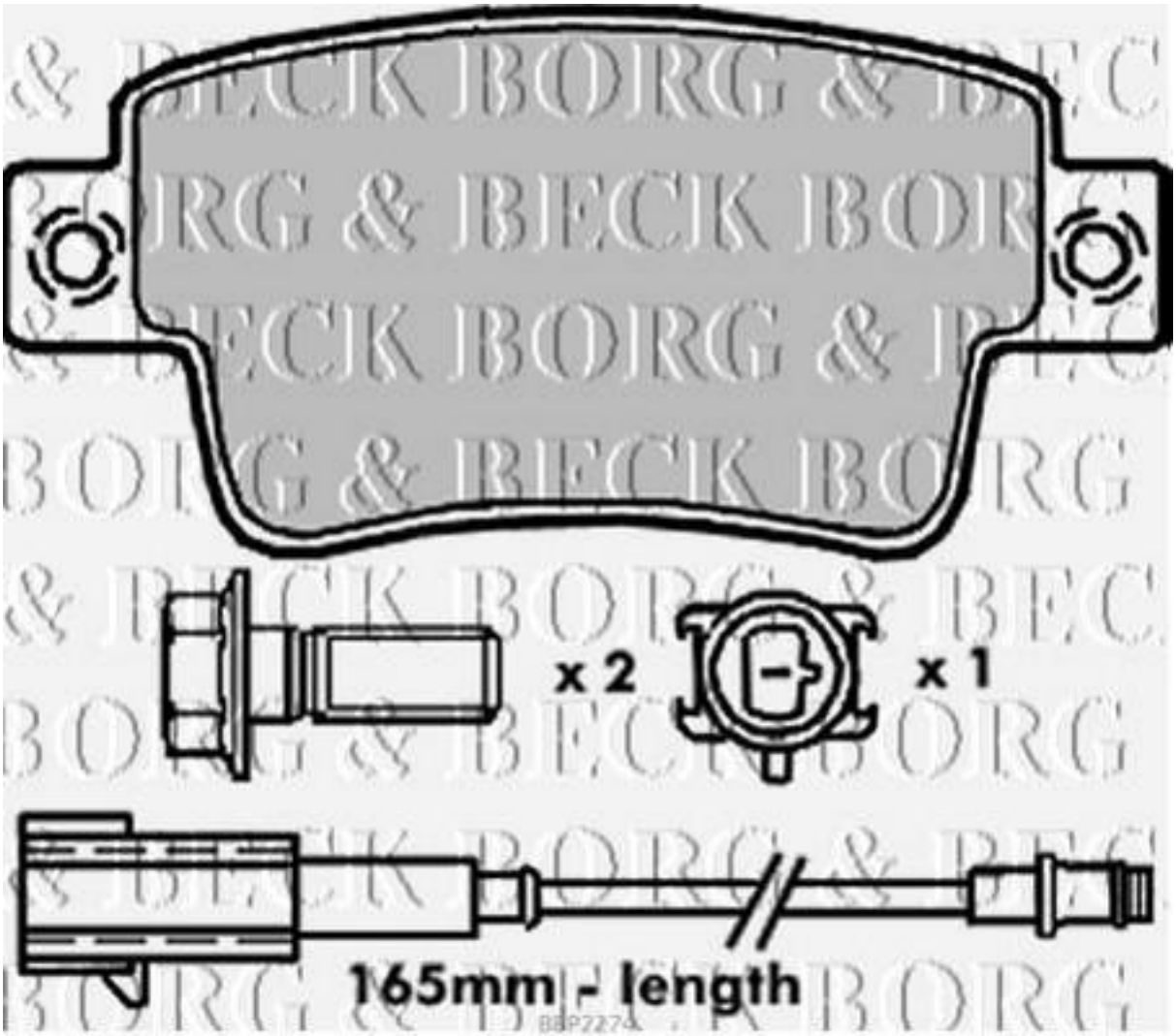
x 2
x 1
165mm - length
BBP2274