Borg & Beck - BBP2283 - Juego de pastillas de freno

cantidad indicadores de desgaste [por eje]: 2
Altura 1 [mm]: 39,5
Sistema de frenos: Akebono
Ancho 1 [mm]: 105,5
Espesor/grosor 1 [mm]: 14,2
cantidad de elementos de fricción: 4

cantidad indicadores de desgaste [por eje]: 2
Altura 1 [mm]: 39,5
Sistema de frenos: Akebono
Ancho 1 [mm]: 105,5
Espesor/grosor 1 [mm]: 14,2
cantidad de elementos de fricción: 4

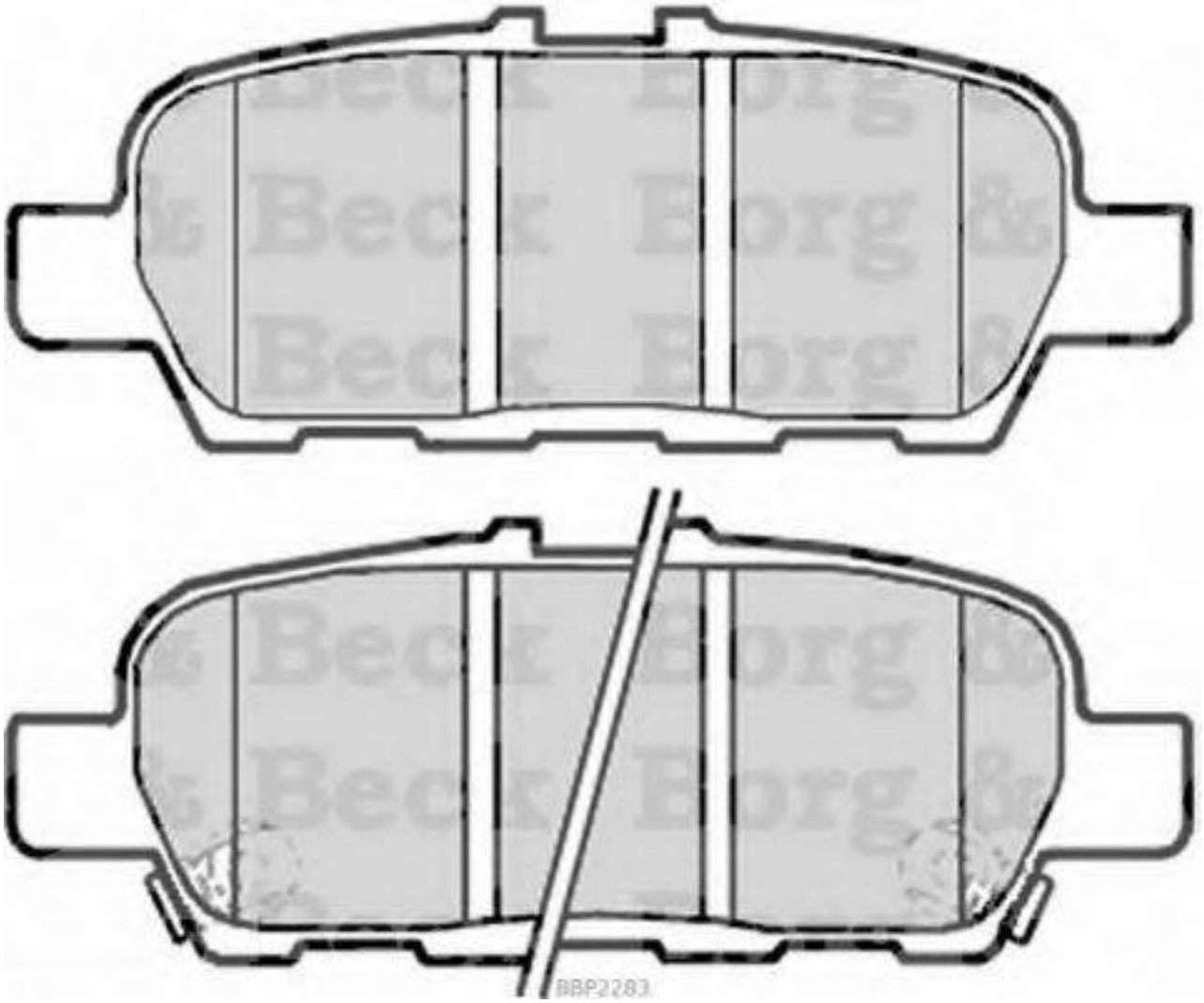

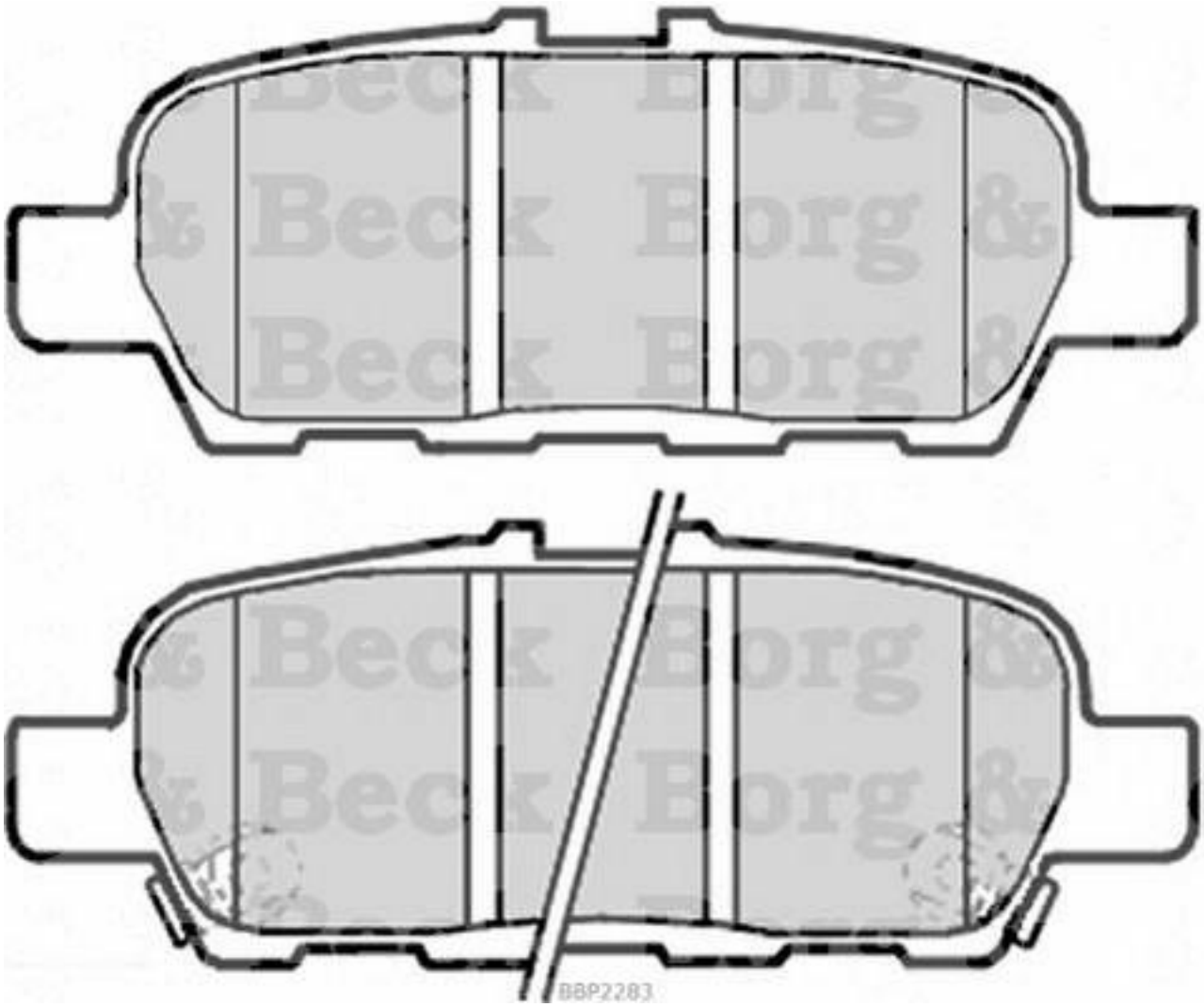
BBP2283

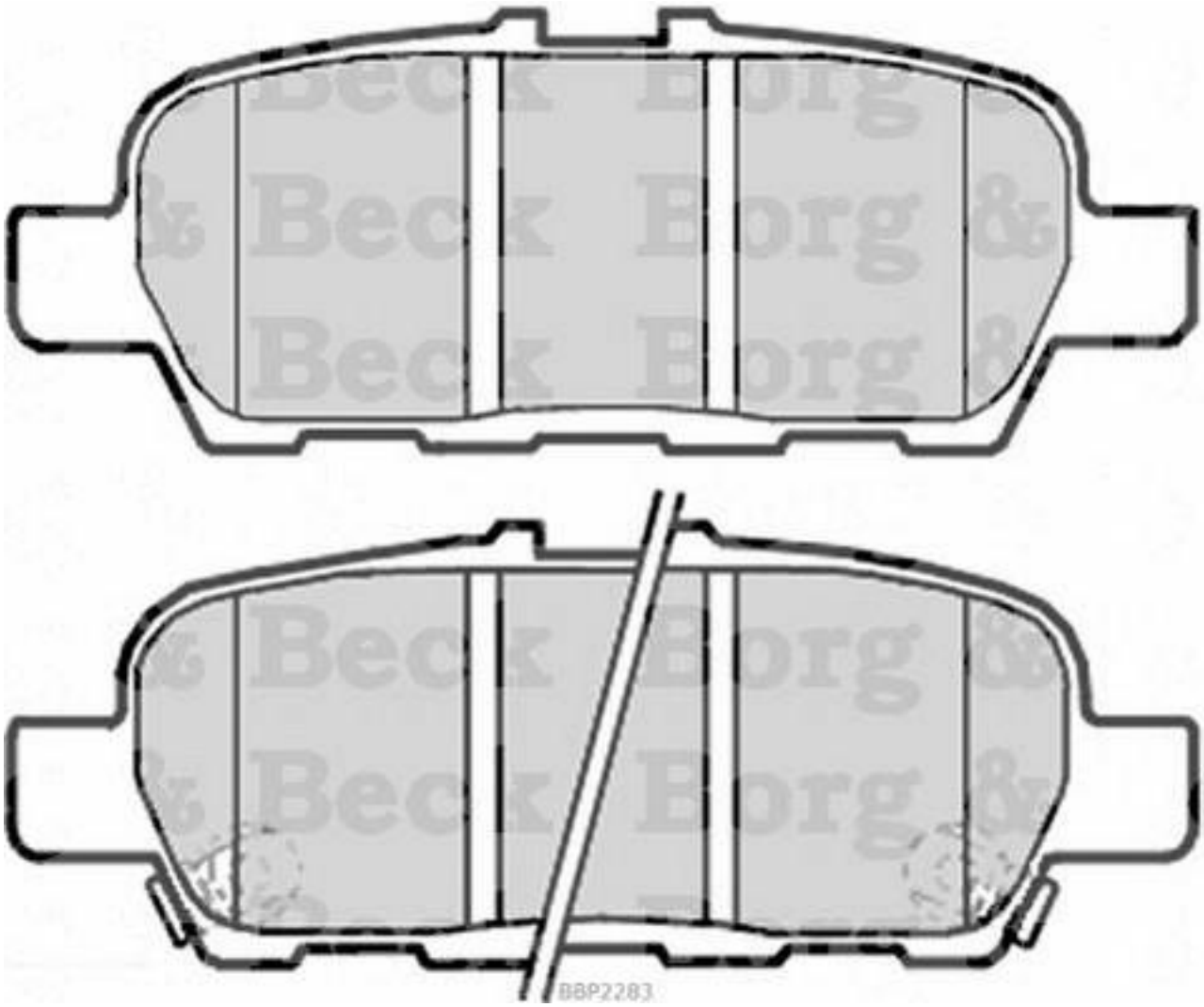
BBP2283