Borg & Beck - BBP2339 - Juego de pastillas de freno

cantidad indicadores de desgaste [por eje]: 4
Altura 1 [mm]: 69,6
Sistema de frenos: TRW
Longitud contacto de aviso: 200
Ancho 1 [mm]: 175,1
Espesor/grosor 1 [mm]: 20
cantidad de elementos de fr

cantidad indicadores de desgaste [por eje]: 4
Altura 1 [mm]: 69,6
Sistema de frenos: TRW
Longitud contacto de aviso: 200
Ancho 1 [mm]: 175,1
Espesor/grosor 1 [mm]: 20
cantidad de elementos de fricción: 4
Cantidad pernos roscados: 4

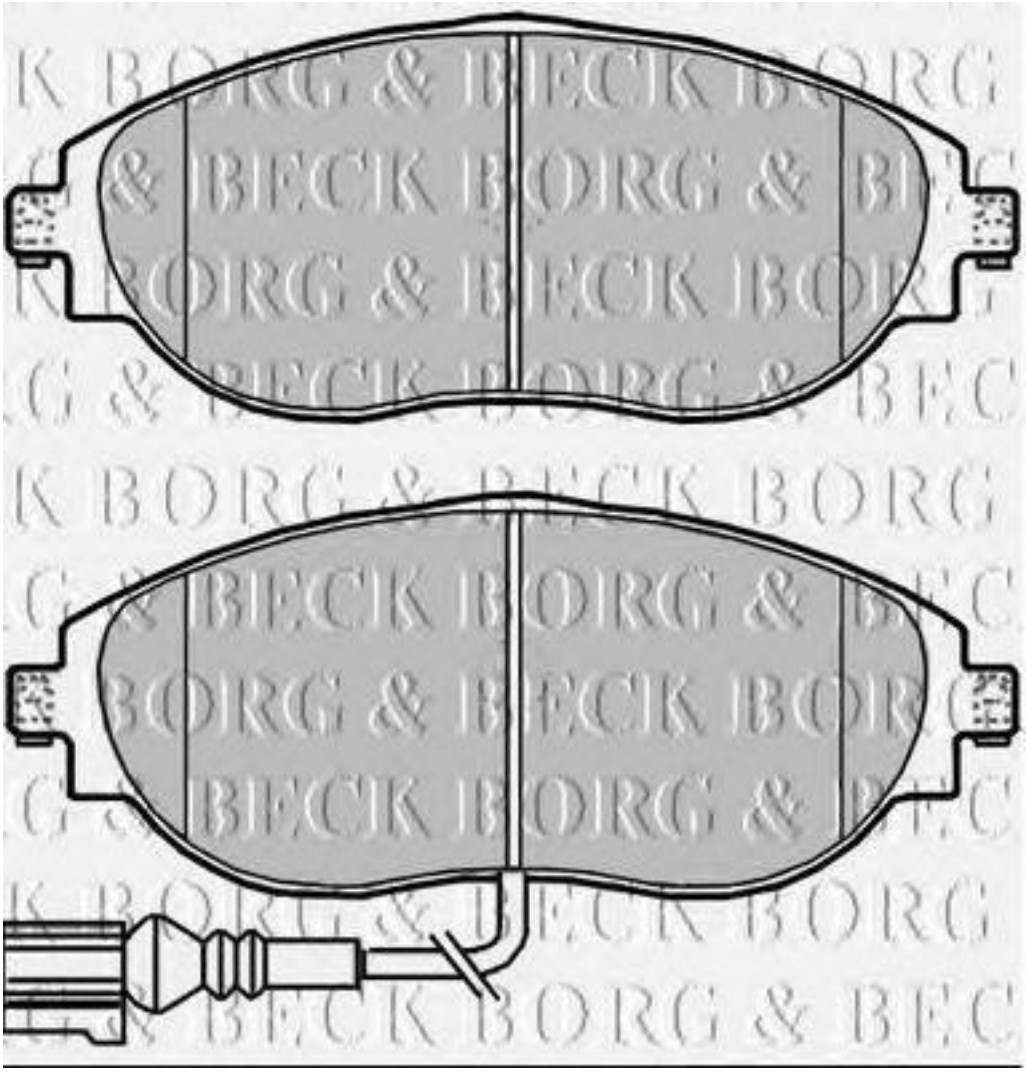

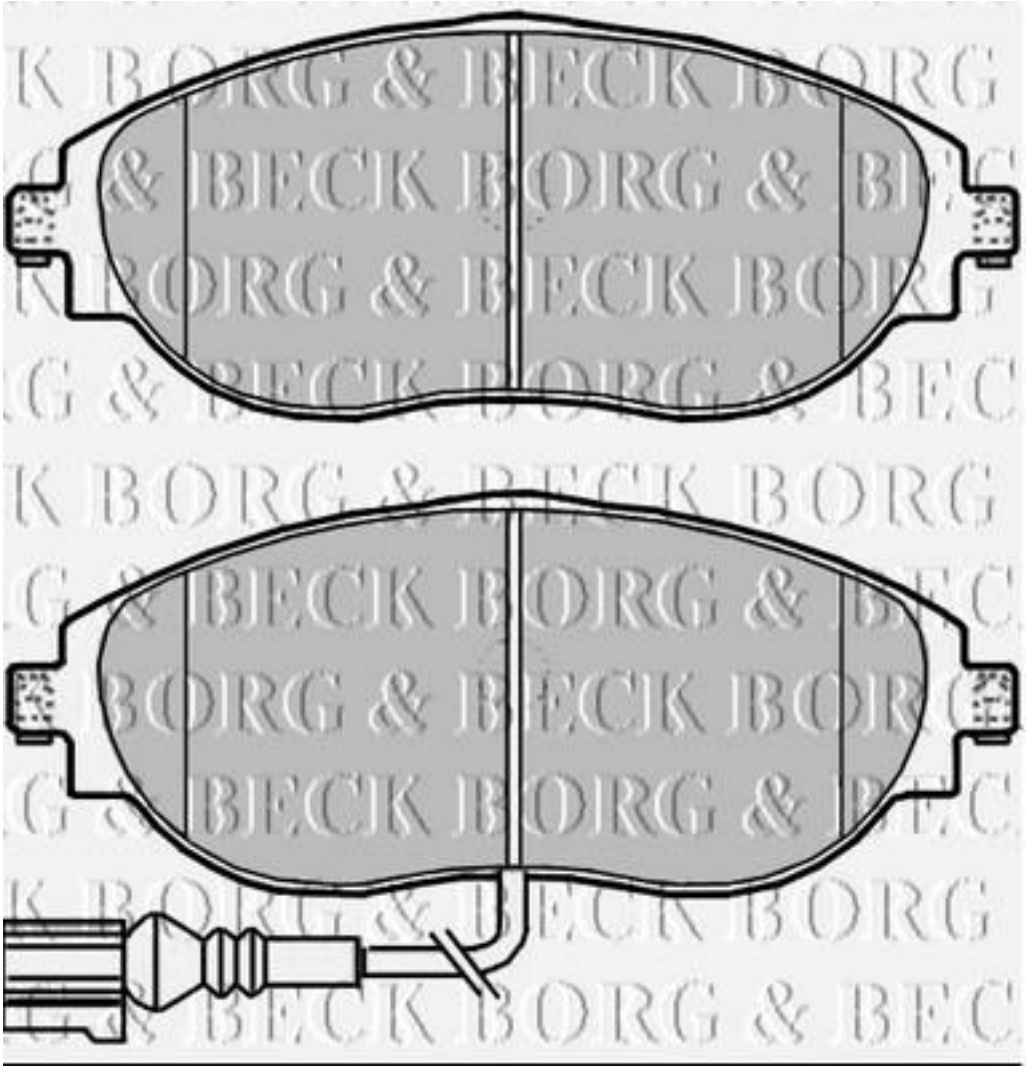
BORG & BECK

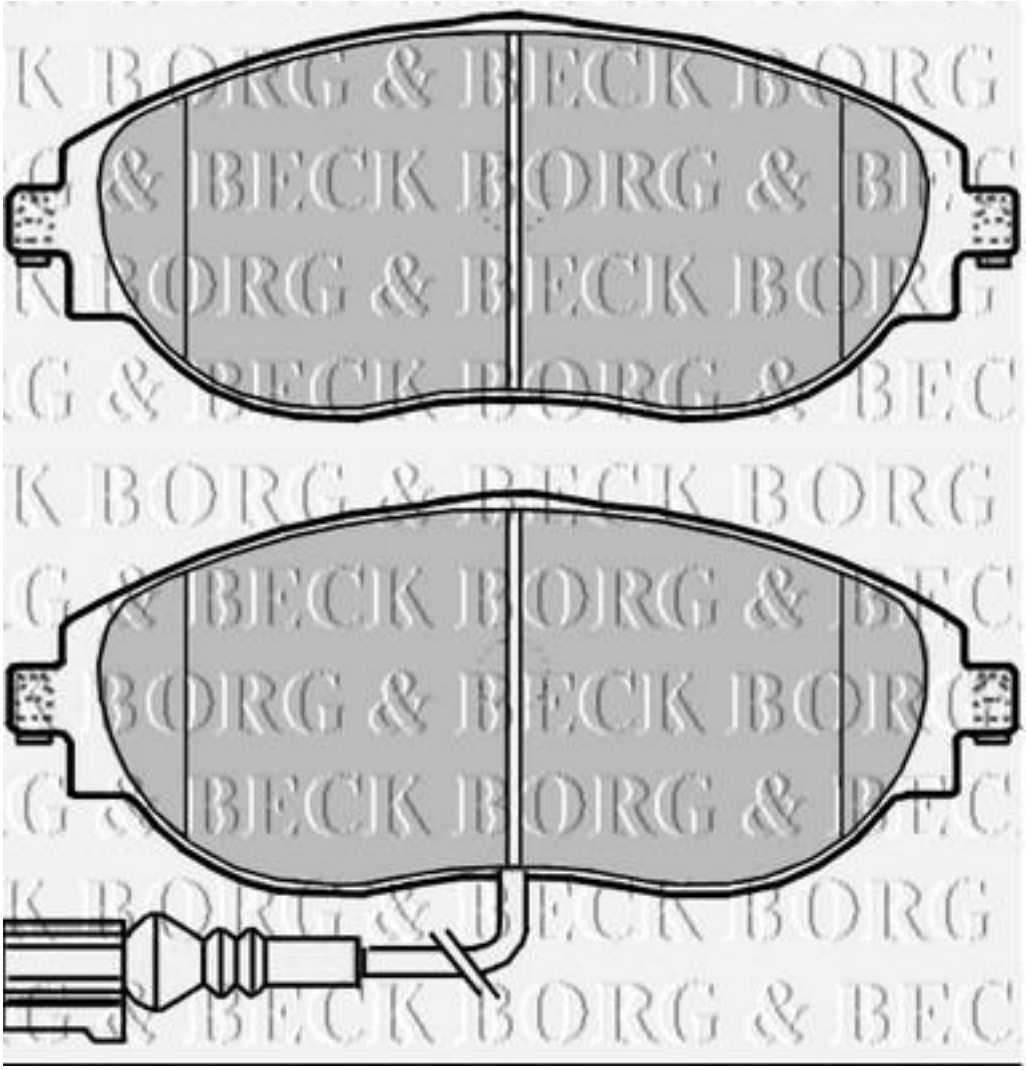
BORG & BECK