Borg & Beck - BBP2394 - Juego de pastillas de freno

Altura 1 [mm]: 69,4
Sistema de frenos: Brembo
Longitud contacto de aviso: 155
Ancho 1 [mm]: 169,1
Espesor/grosor 1 [mm]: 19,1
Cantidad pernos roscados: 4

Altura 1 [mm]: 69,4
Sistema de frenos: Brembo
Longitud contacto de aviso: 155
Ancho 1 [mm]: 169,1
Espesor/grosor 1 [mm]: 19,1
Cantidad pernos roscados: 4

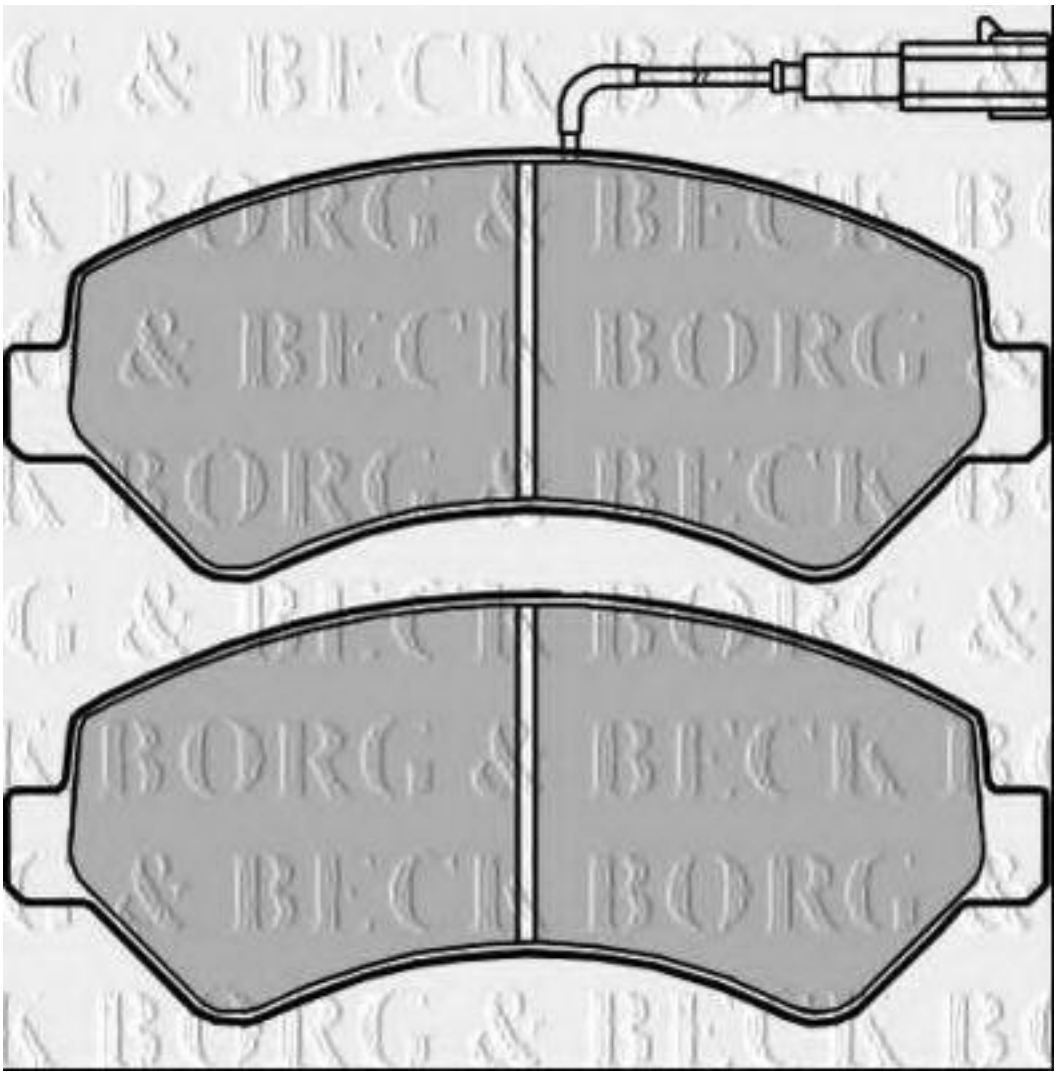

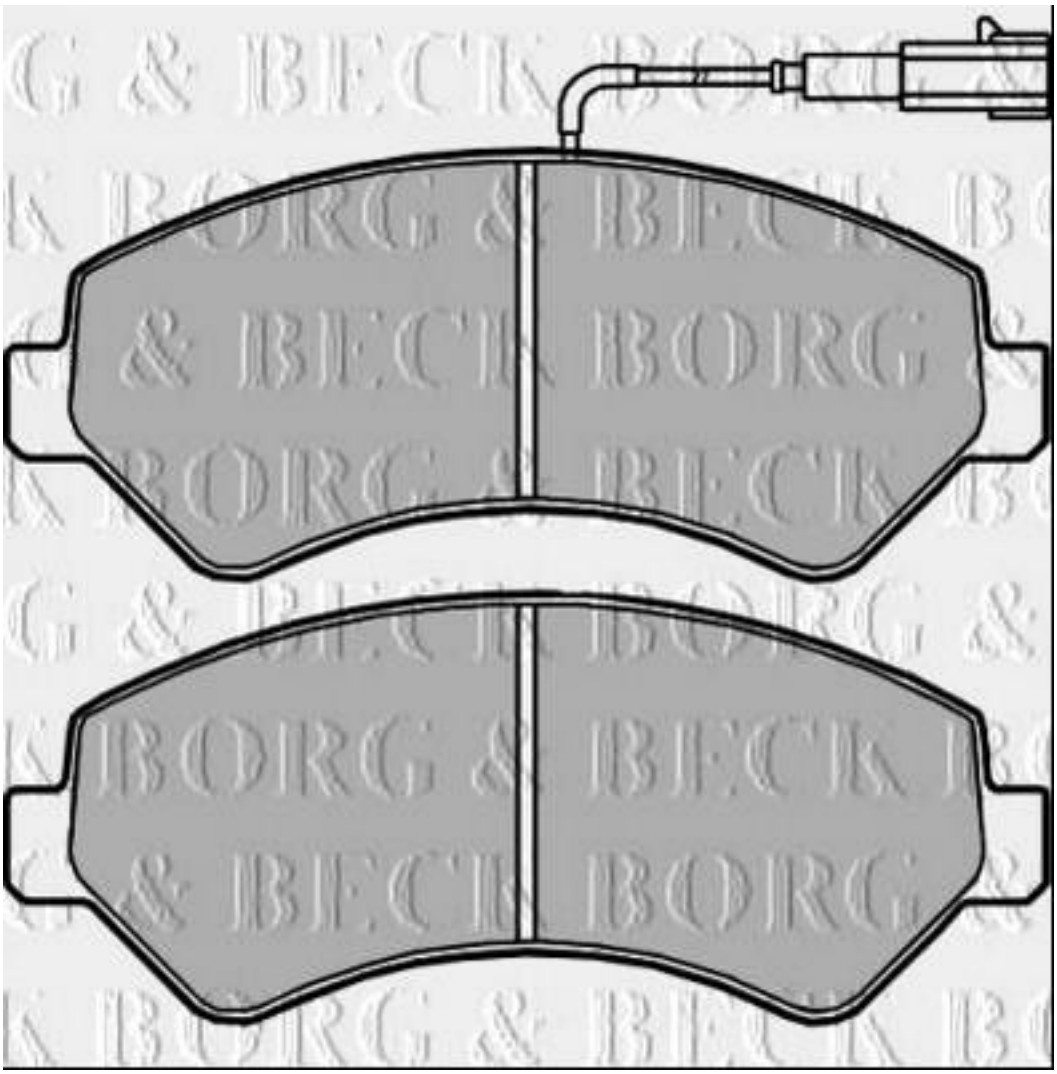
BORG & BECK

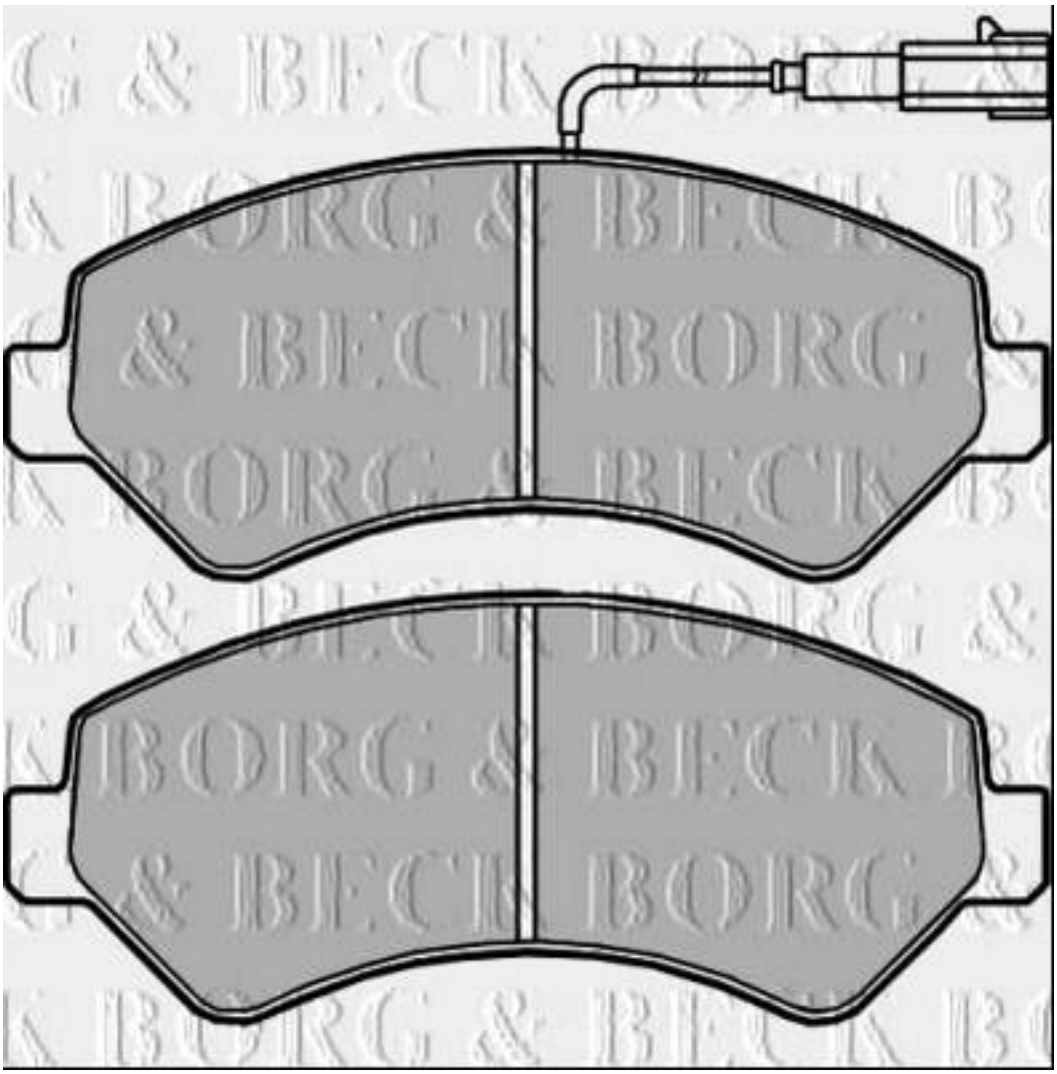
BORG & BECK