Borg & Beck - BBP2445 - Juego de pastillas de freno

Altura 1 [mm]: 52,9
Sistema de frenos: Lucas - Girling
Longitud contacto de aviso: 345
Ancho 1 [mm]: 87,1
Espesor/grosor 1 [mm]: 17,2
cantidad de elementos de fricción: 4
Cantidad pernos roscado

Altura 1 [mm]: 52,9
Sistema de frenos: Lucas - Girling
Longitud contacto de aviso: 345
Ancho 1 [mm]: 87,1
Espesor/grosor 1 [mm]: 17,2
cantidad de elementos de fricción: 4
Cantidad pernos roscados: 4

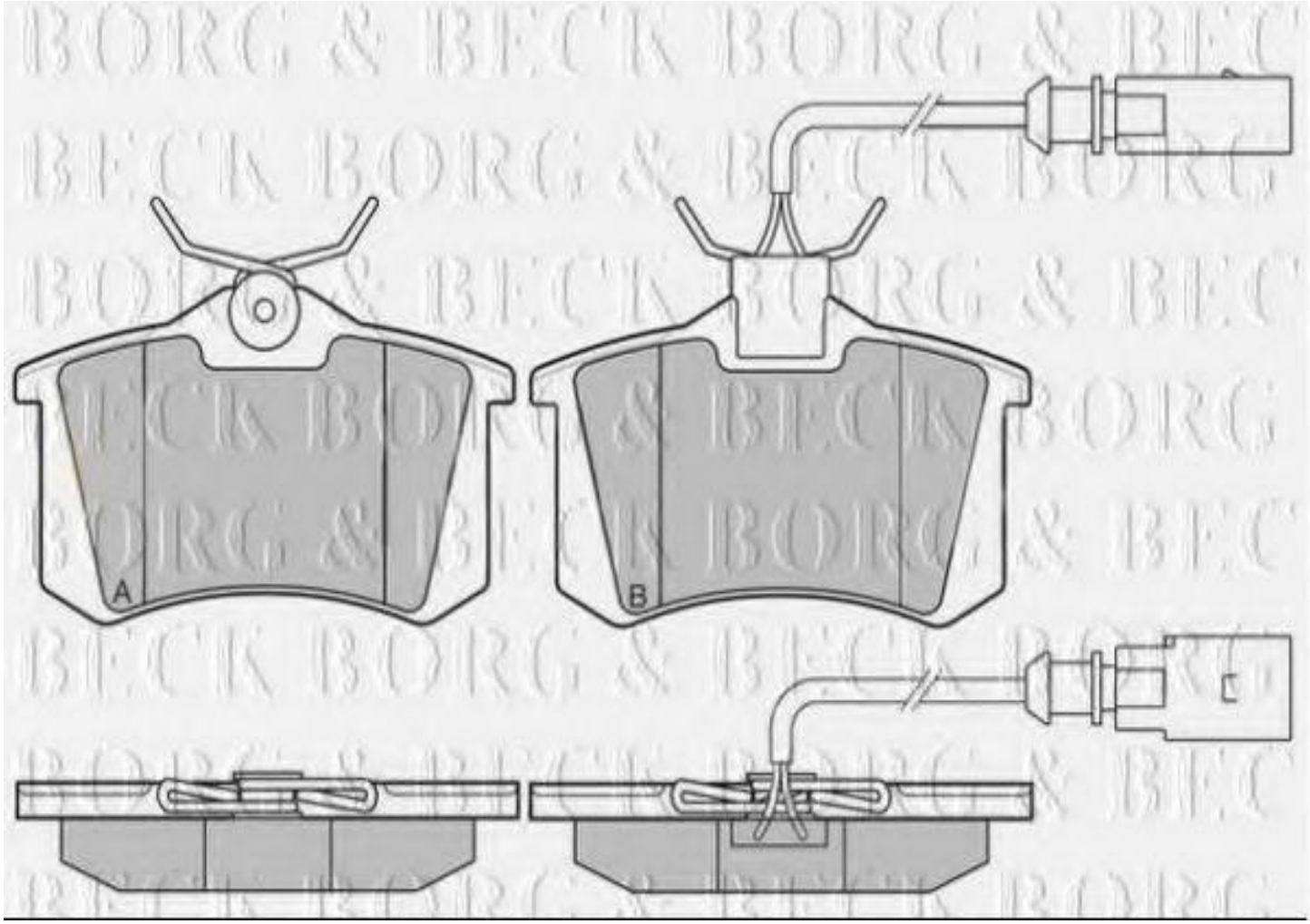

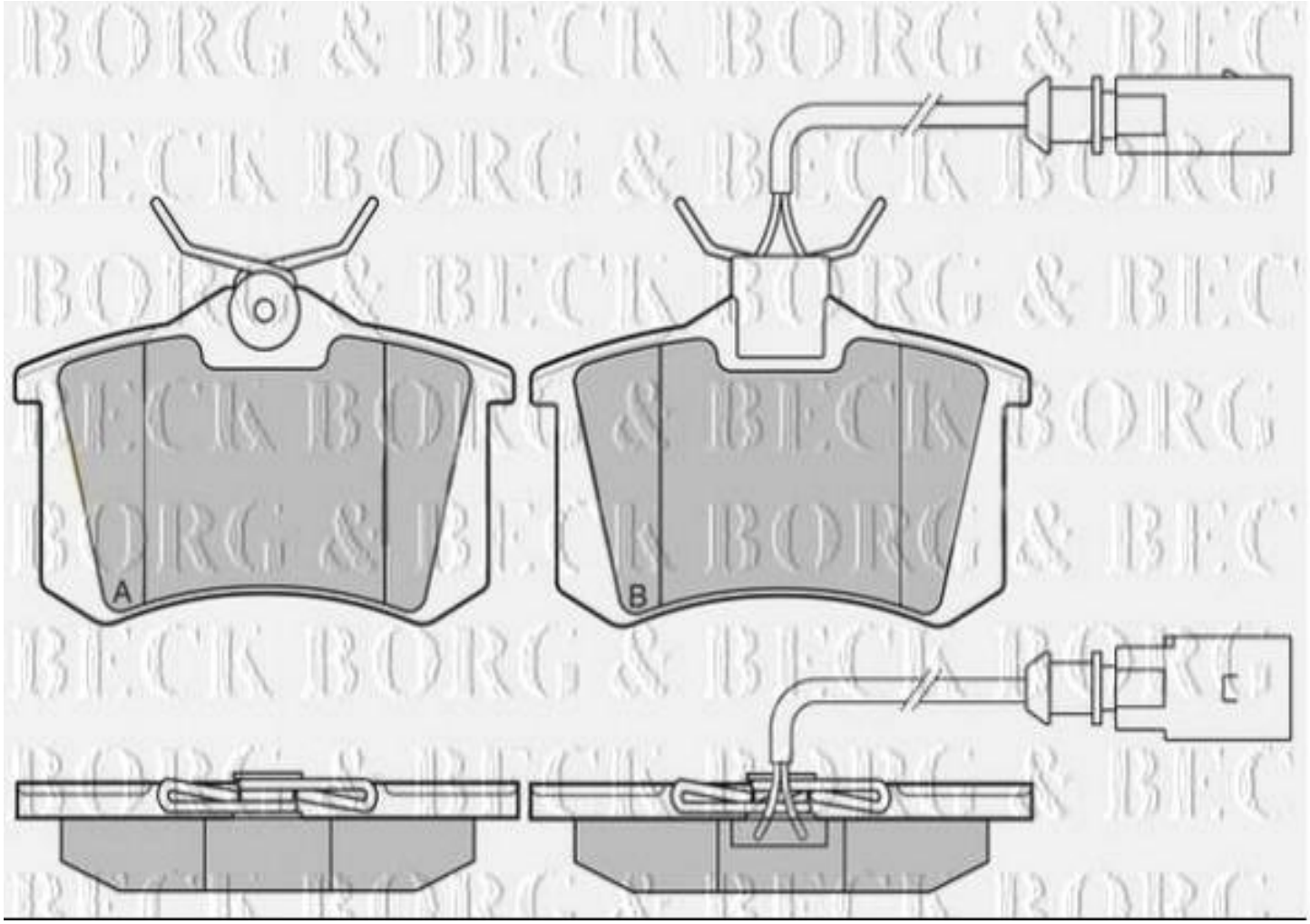
A
B
C

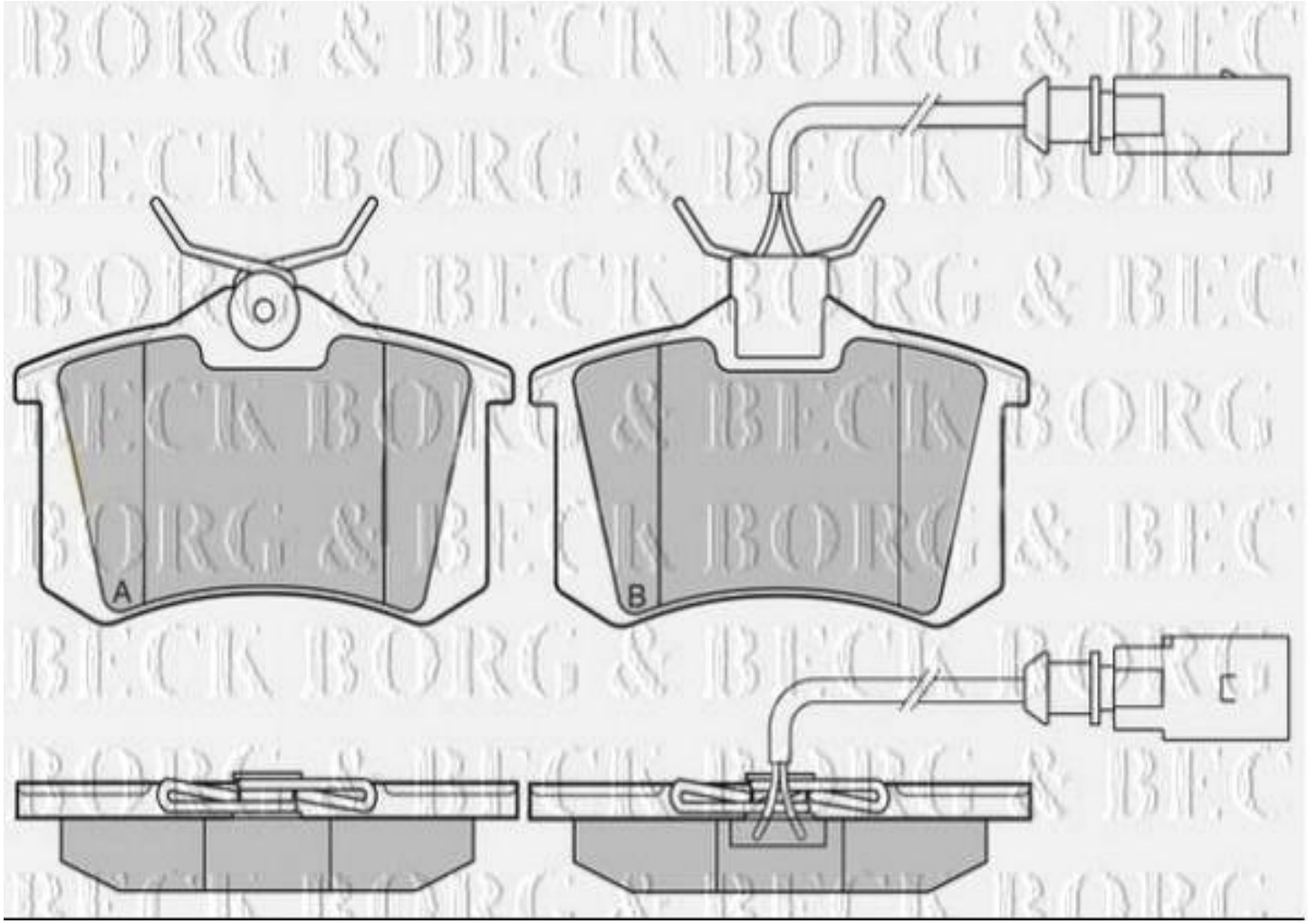
A
B
C