Borg & Beck - BBS1020K - Juego de zapatas de frenos

Diámetro [mm]: 180
Ancho [mm]: 32
Unidad de cantidad: Kit

Diámetro [mm]: 180
Ancho [mm]: 32
Unidad de cantidad: Kit

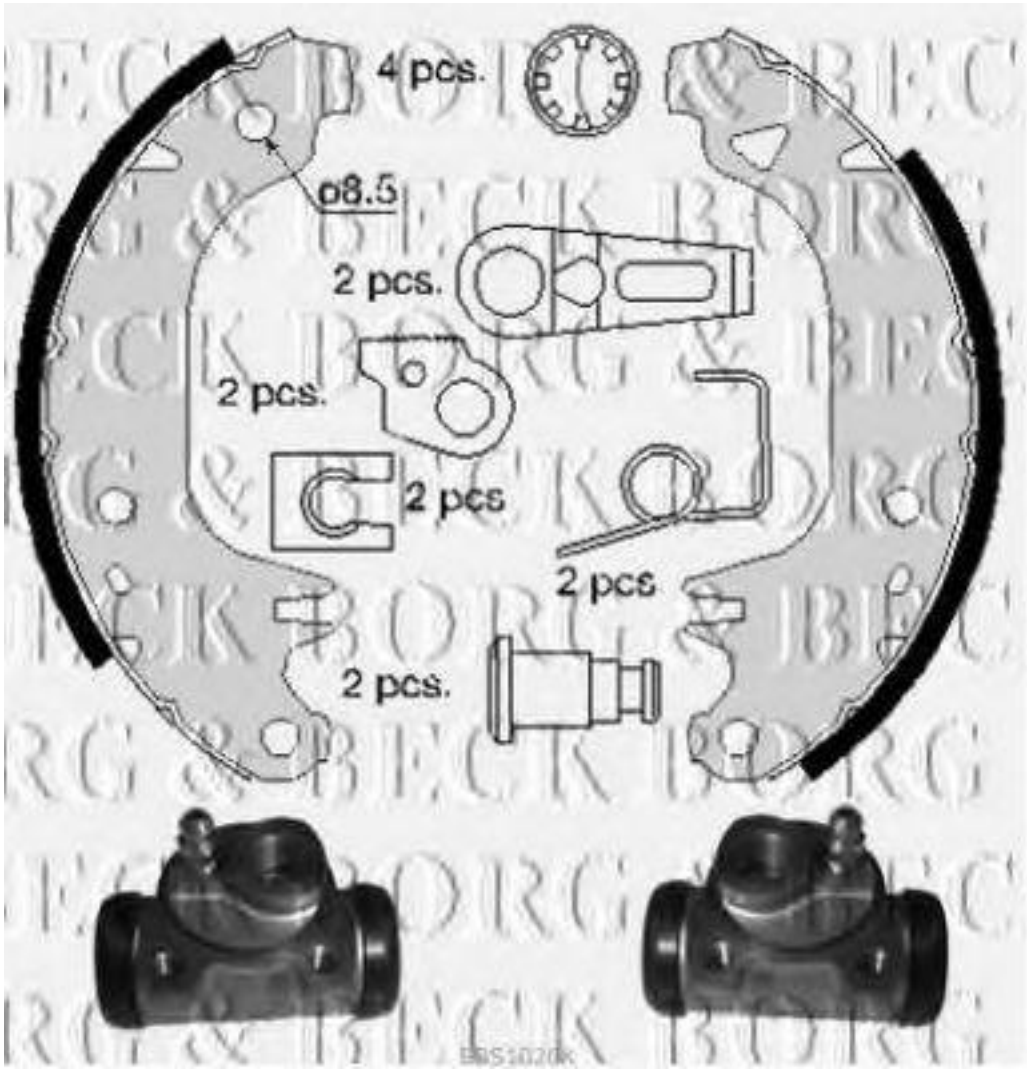

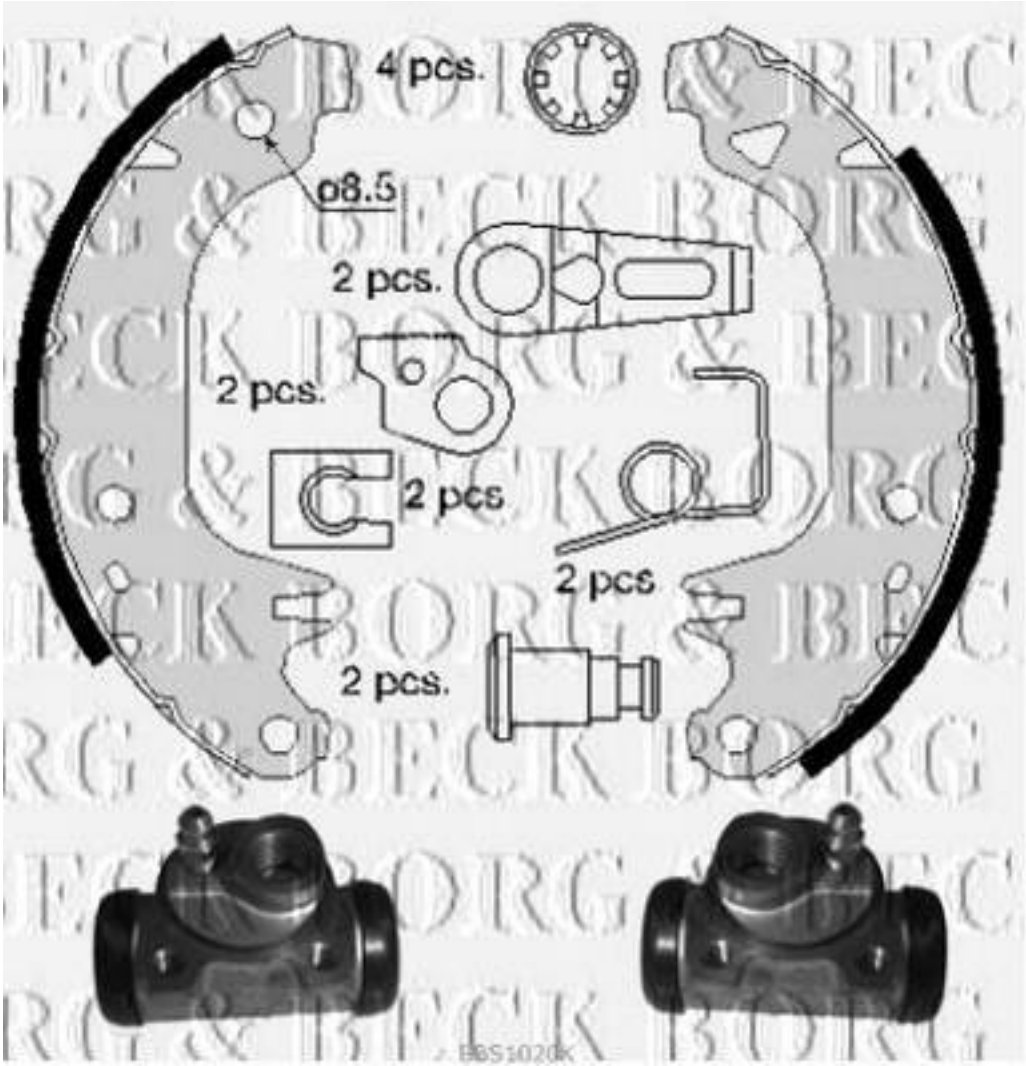
4 pcs.
ø8.5
2 pcs.
2 pcs.
2 pcs
2 pcs
2 pcs.
BBS1020K

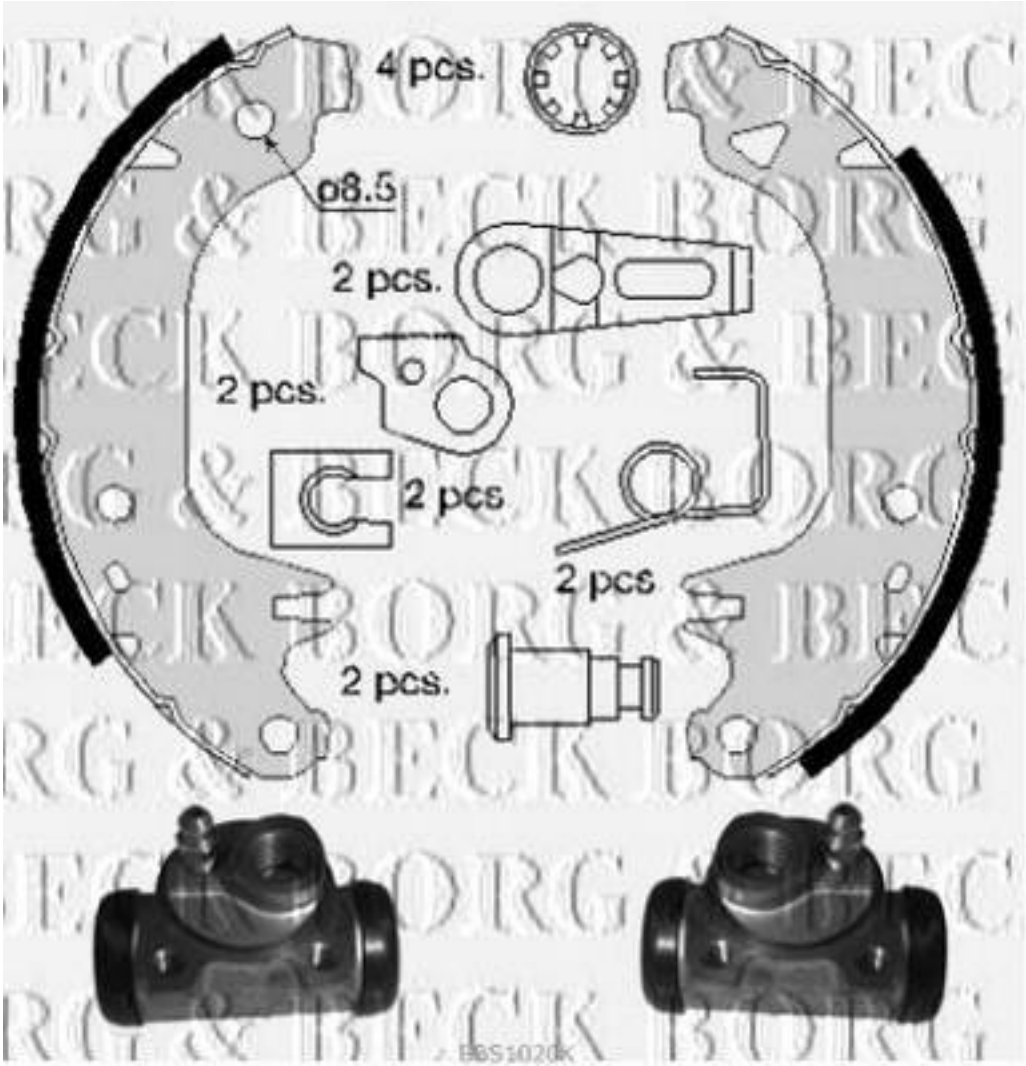
4 pcs.
ø8.5
2 pcs.
2 pcs.
2 pcs
2 pcs
2 pcs.
BBS1020K