Borg & Beck - BWK1179 - Juego de cojinete de rueda

Ancho 1 [mm]: 78
Diámetro exterior 1 [mm]: 137
Diám. int. 1 [mm]: 26
Cantidad de agujeros de fijación: 5

Ancho 1 [mm]: 78
Diámetro exterior 1 [mm]: 137
Diám. int. 1 [mm]: 26
Cantidad de agujeros de fijación: 5

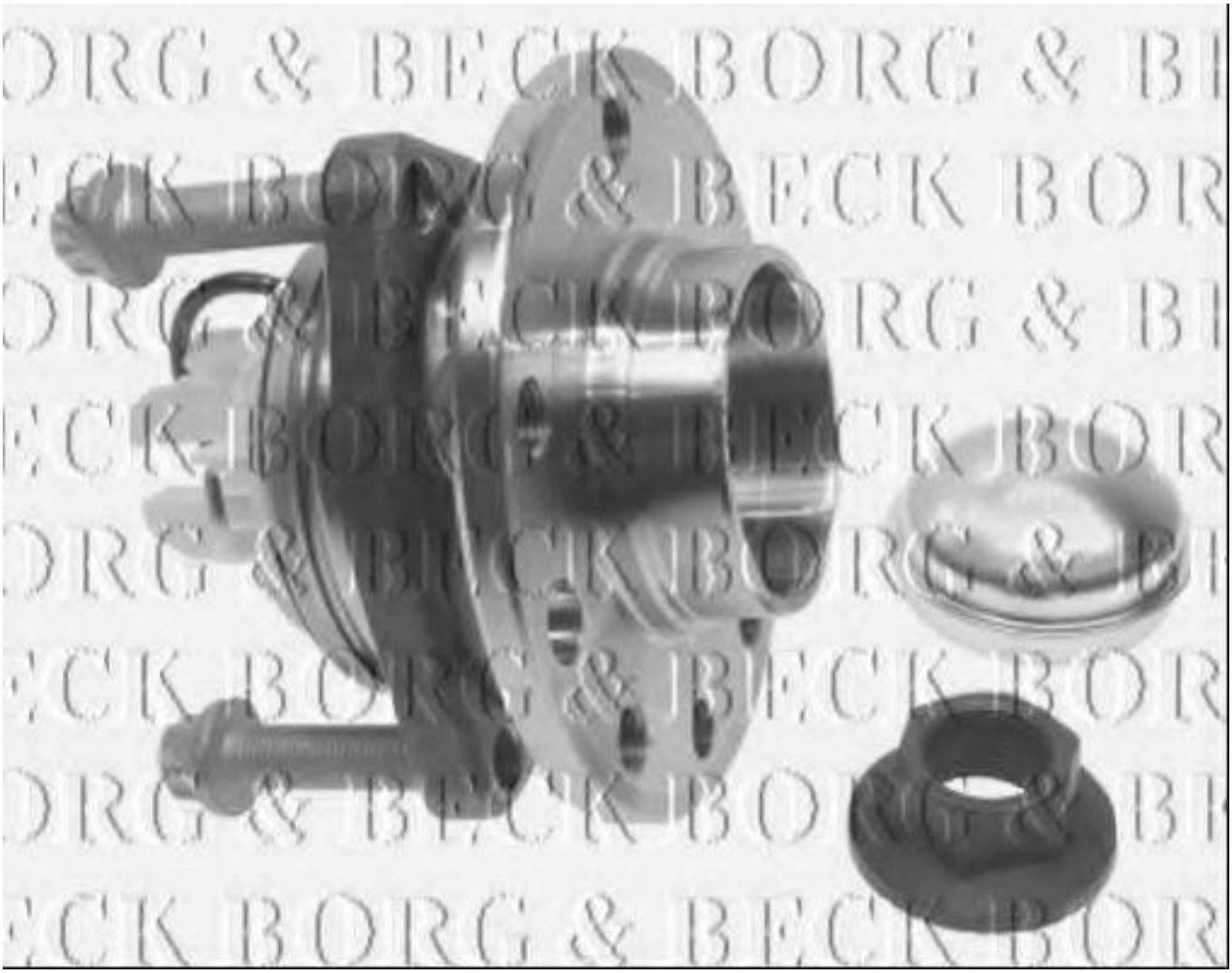

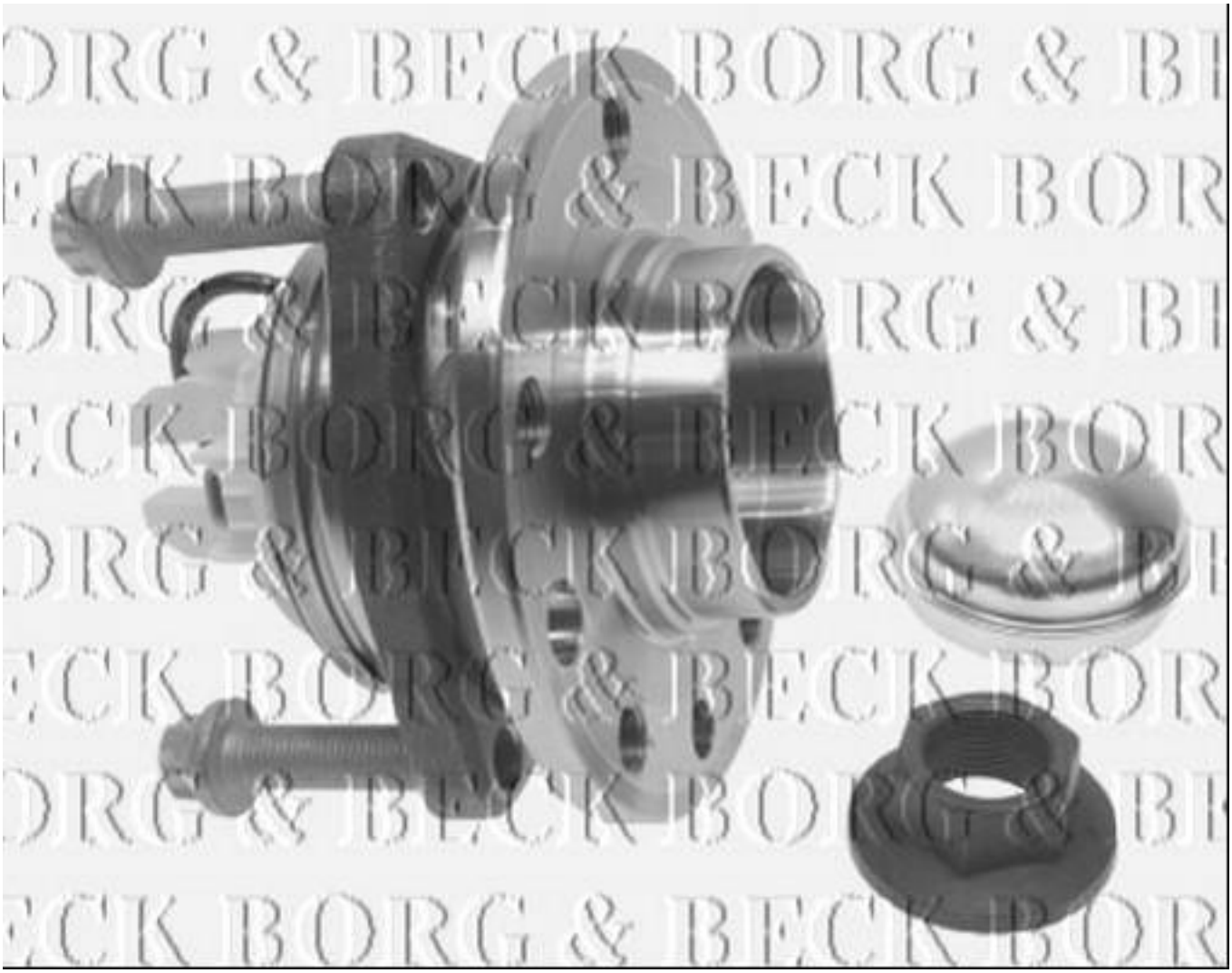
BORG & BECK

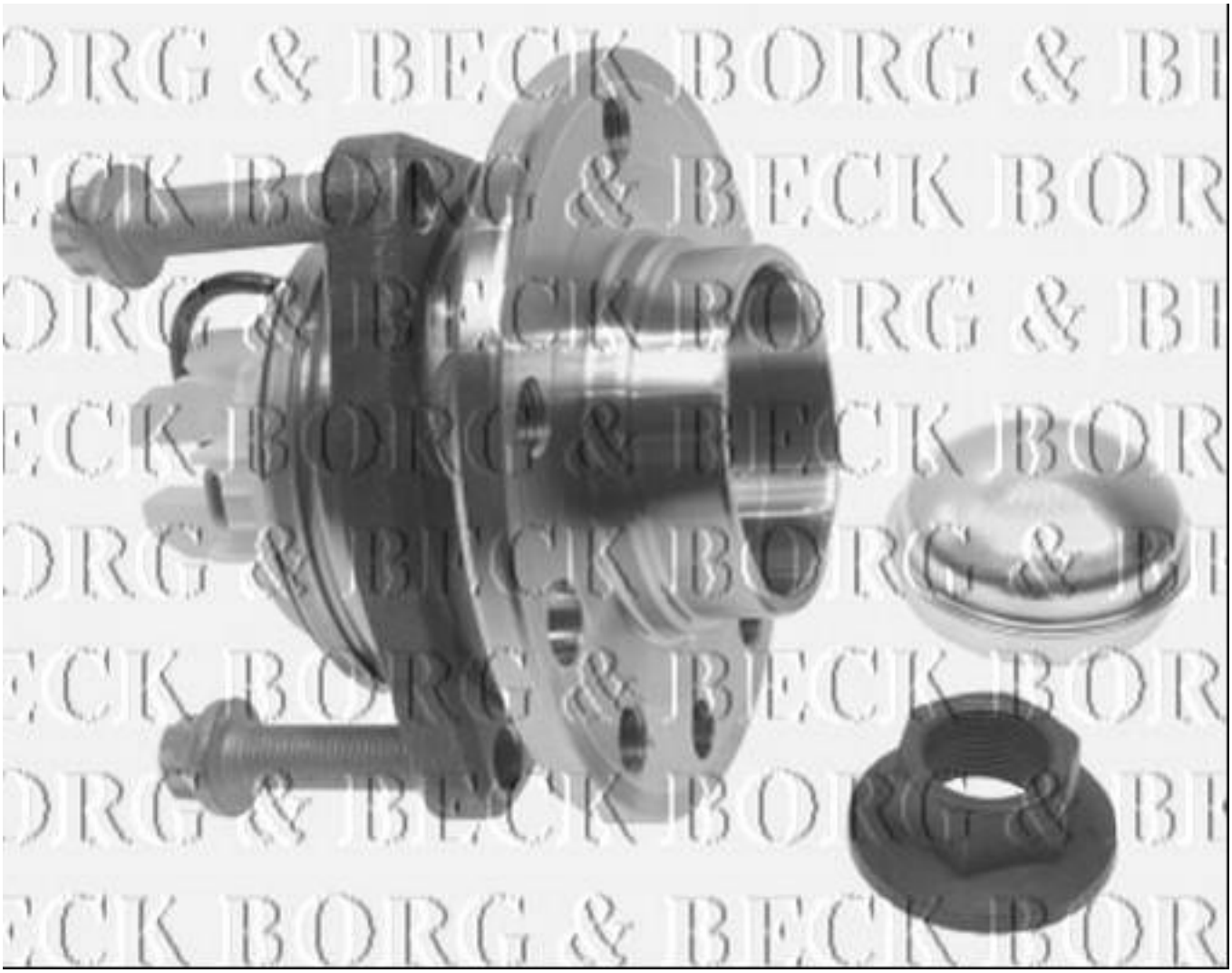
BORG & BECK