Borg & Beck - BWK716 - Juego de cojinete de rueda

Ancho 1 [mm]: 37
Artículo complementario / información complementaria 2: con sencor ABS incorporado
Diámetro exterior 1 [mm]: 126
Diám. int. 1 [mm]: 42
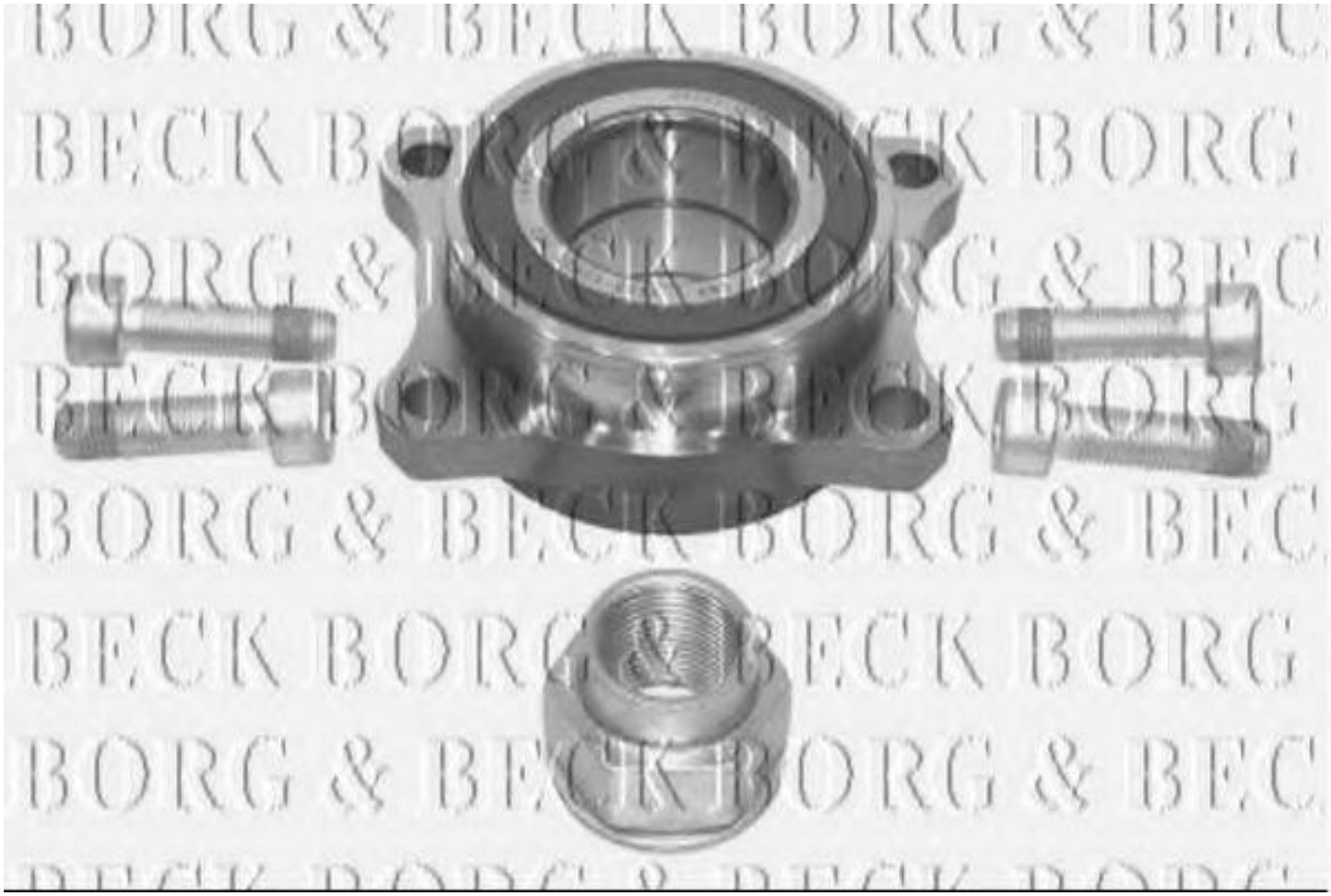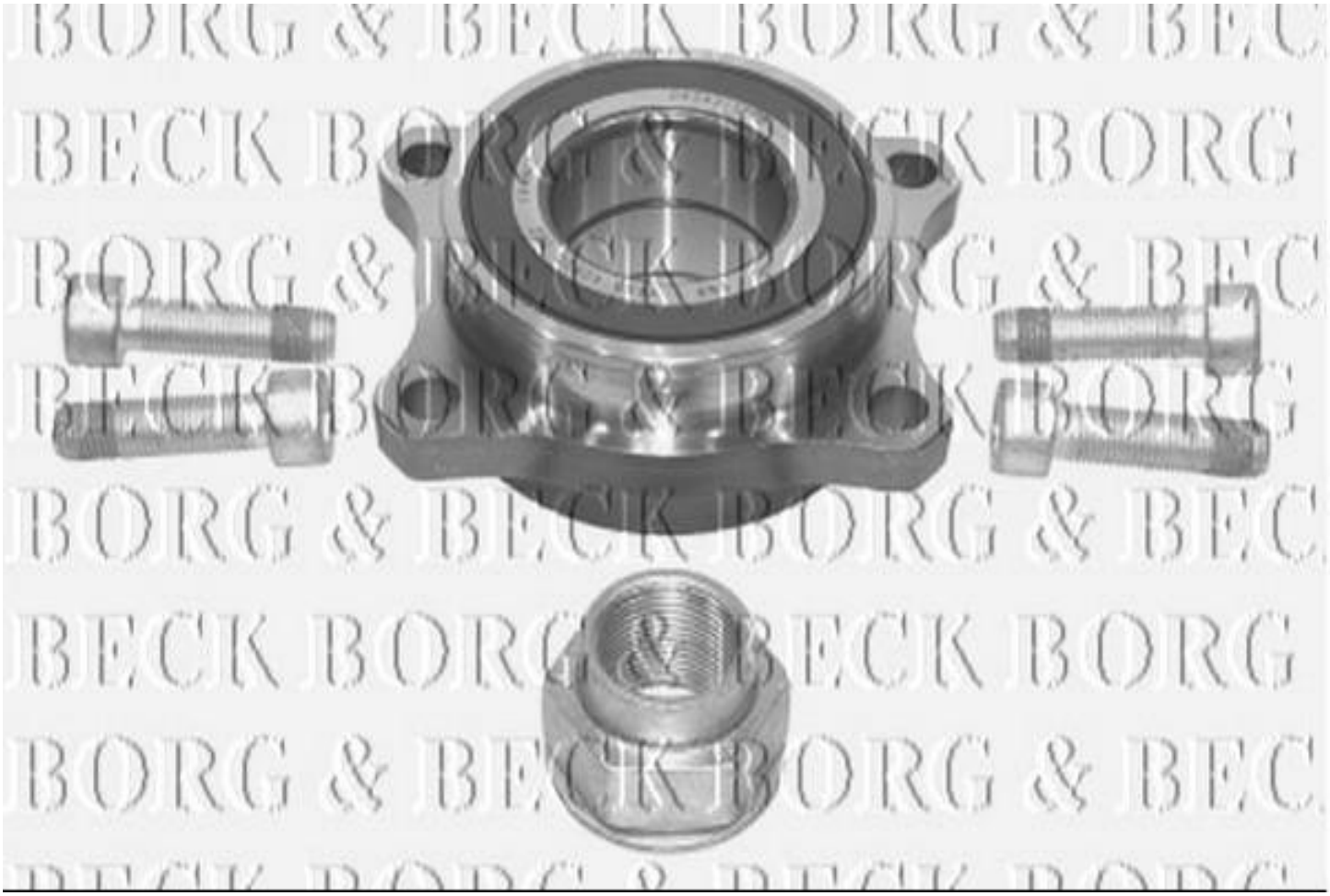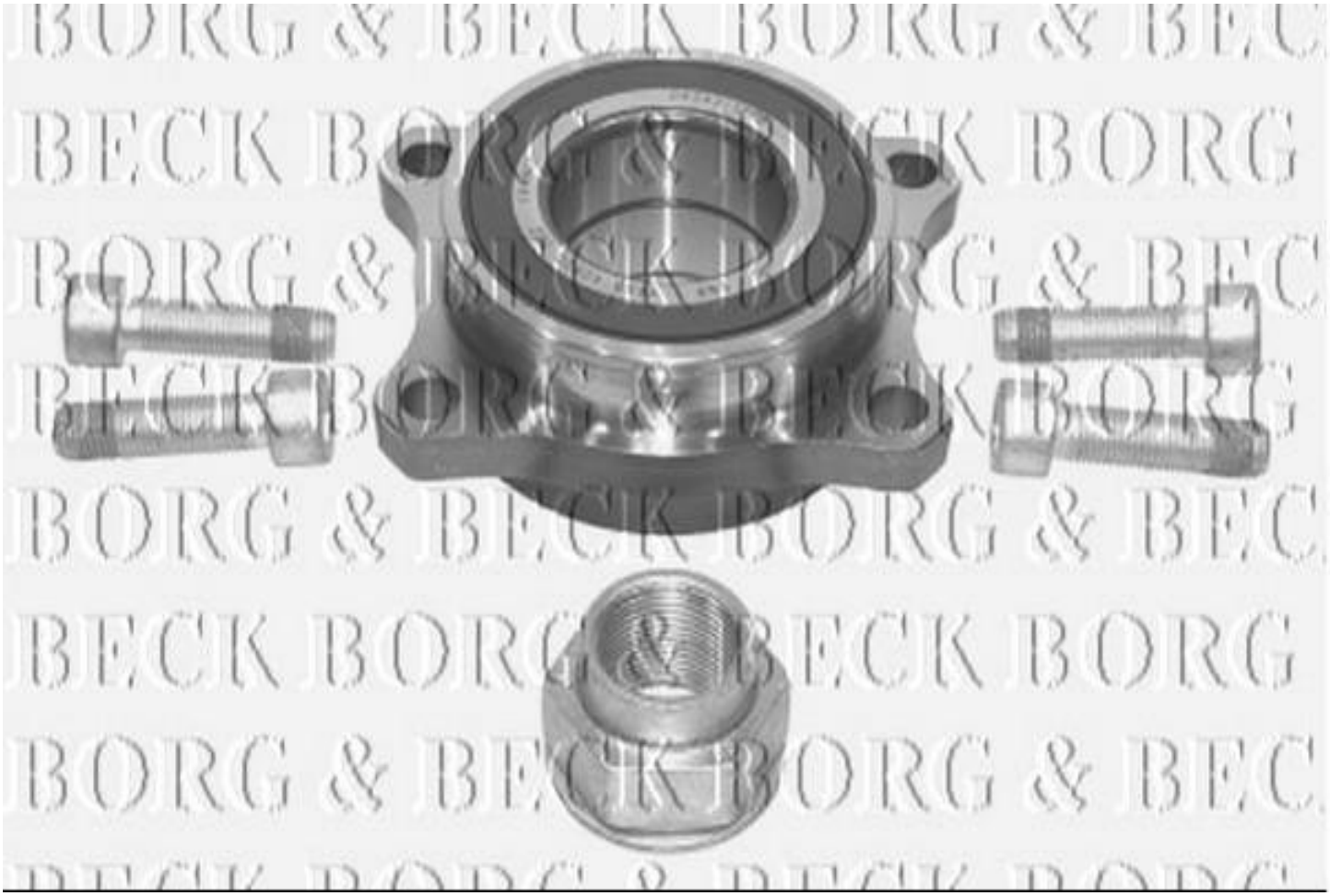
Ancho 1 [mm]: 37
Artículo complementario / información complementaria 2: con sencor ABS incorporado
Diámetro exterior 1 [mm]: 126
Diám. int. 1 [mm]: 42