Borg & Beck - BBD4059 - Disco de freno

Diámetro [mm]: 258
Tipo de disco de frenos: Macizo
Espesor mínimo [mm]: 9
Diseño/cantidad de taladros: 4H
Diámetro de centrado [mm]: 68
Altura de construcción [mm]: 47
para espesor de disco [mm]
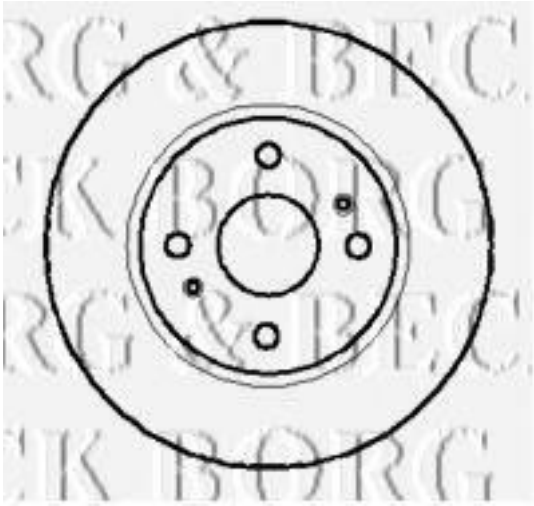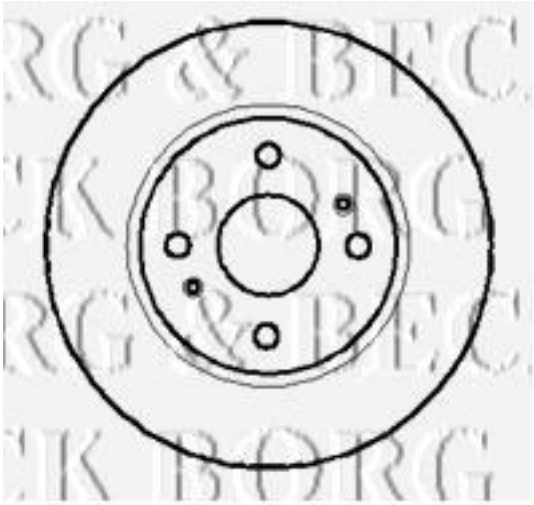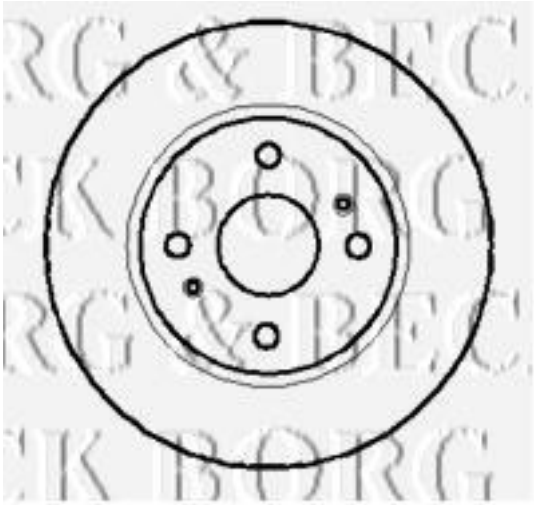
Diámetro [mm]: 258
Tipo de disco de frenos: Macizo
Espesor mínimo [mm]: 9
Diseño/cantidad de taladros: 4H
Diámetro de centrado [mm]: 68
Altura de construcción [mm]: 47
para espesor de disco [mm]: 10