Borg & Beck - BBD4106 - Disco de freno

Diámetro [mm]: 258
Tipo de disco de frenos: Macizo
Diseño/cantidad de taladros: 6
para espesor de disco [mm]: 9,9
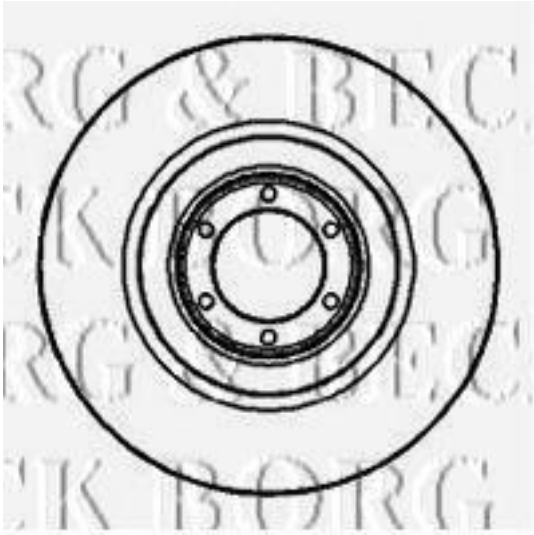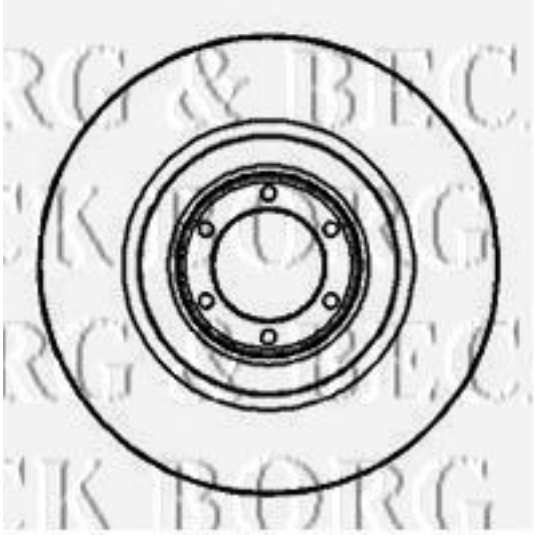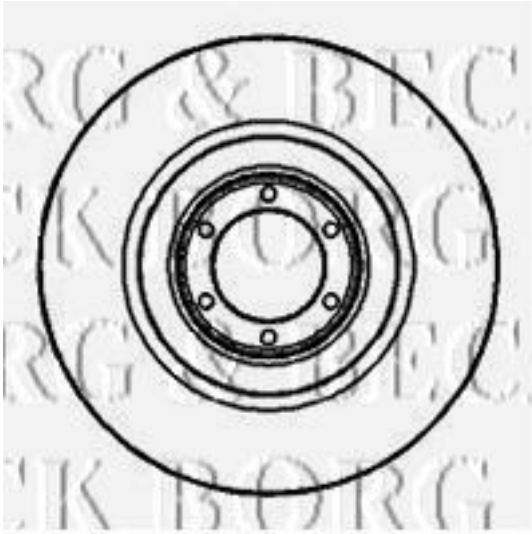
Diámetro [mm]: 258
Tipo de disco de frenos: Macizo
Diseño/cantidad de taladros: 6
para espesor de disco [mm]: 9,9